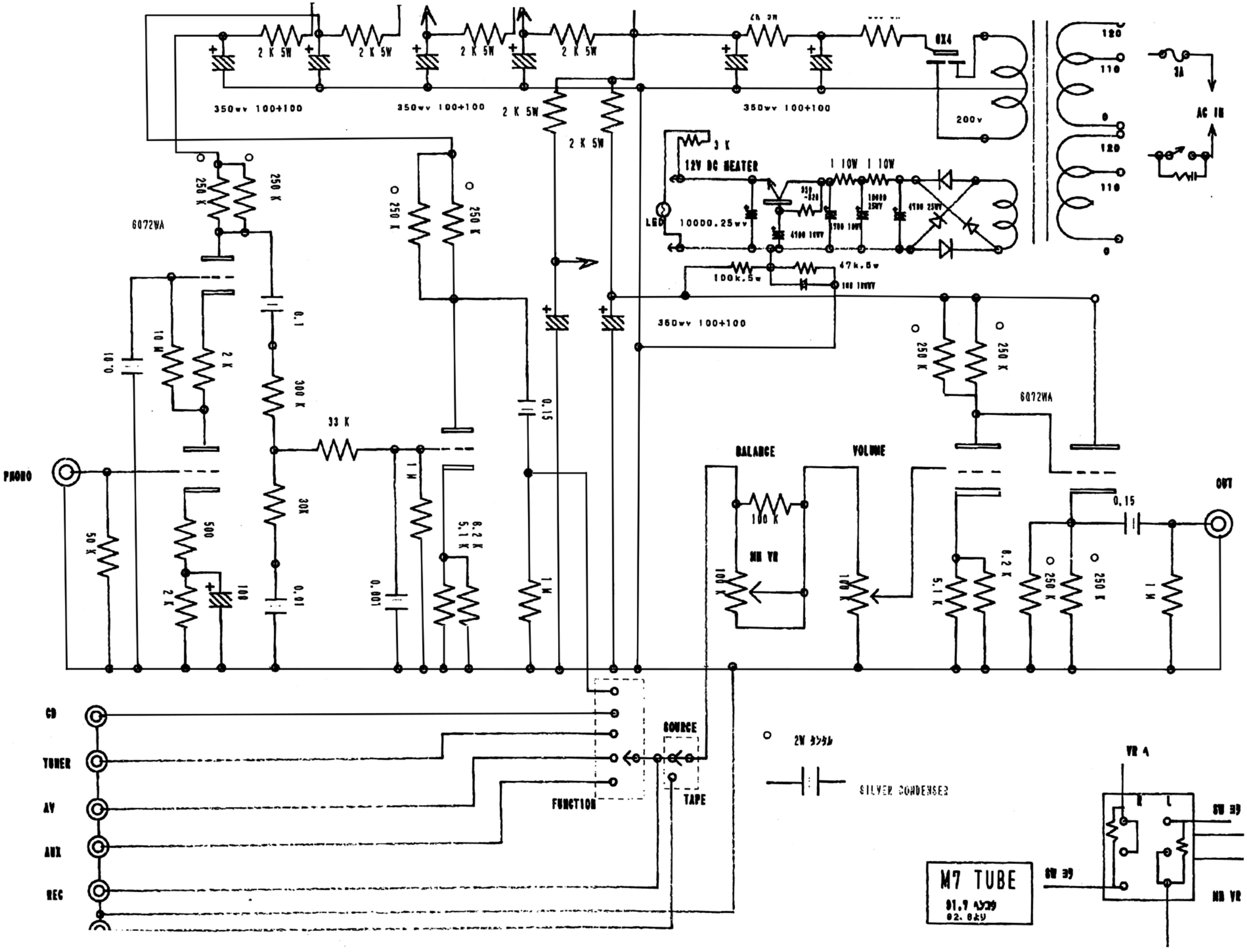

2 K 5W
350wv 100+100
6X4
200v
120
110
0
3A
AC IN
3 K
12V DC HEATER
1 10W 1 10W
LED
10000.25wv
47k.5w
100k.5w
6072WA
250 K
0.1
10 M
2 K
300 K
33 K
0.15
1 M
30K
0.01
0.001
6.2 K
5.1 K
500
100
50 K
PHONO
BALANCE
VOLUME
100 K
MN VR
OUT
CD
TUNER
AV
AUX
REC
FUNCTION
SOURCE
TAPE
2W タンタル
SILVER CONDENSER
VR A
R
L
SW ヨリ
M7 TUBE
91.7 ヘンコウ
92. 8より