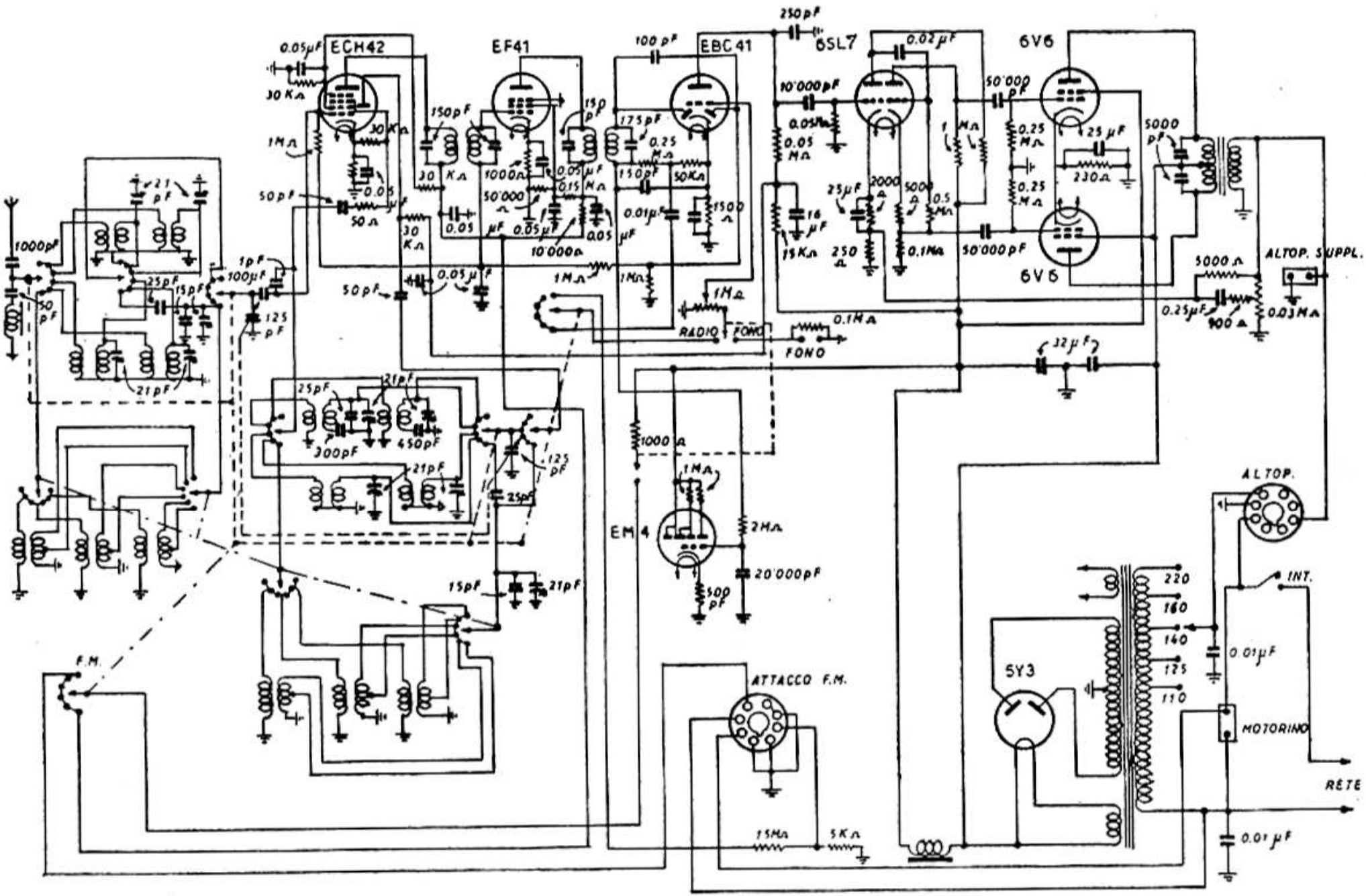

ALLOCCHIO BACCHINI – Mod. 319 Il primo triodo della 6SL7 amplifica il segnale a BF, l'altro triodo provvede all'inversione di fase con circuito catodina. Reazione inversa con controllo manuale. Finali in controfase classe A. Potenza d'uscita 10 watt indistorti. Media frequenza 465 kc.