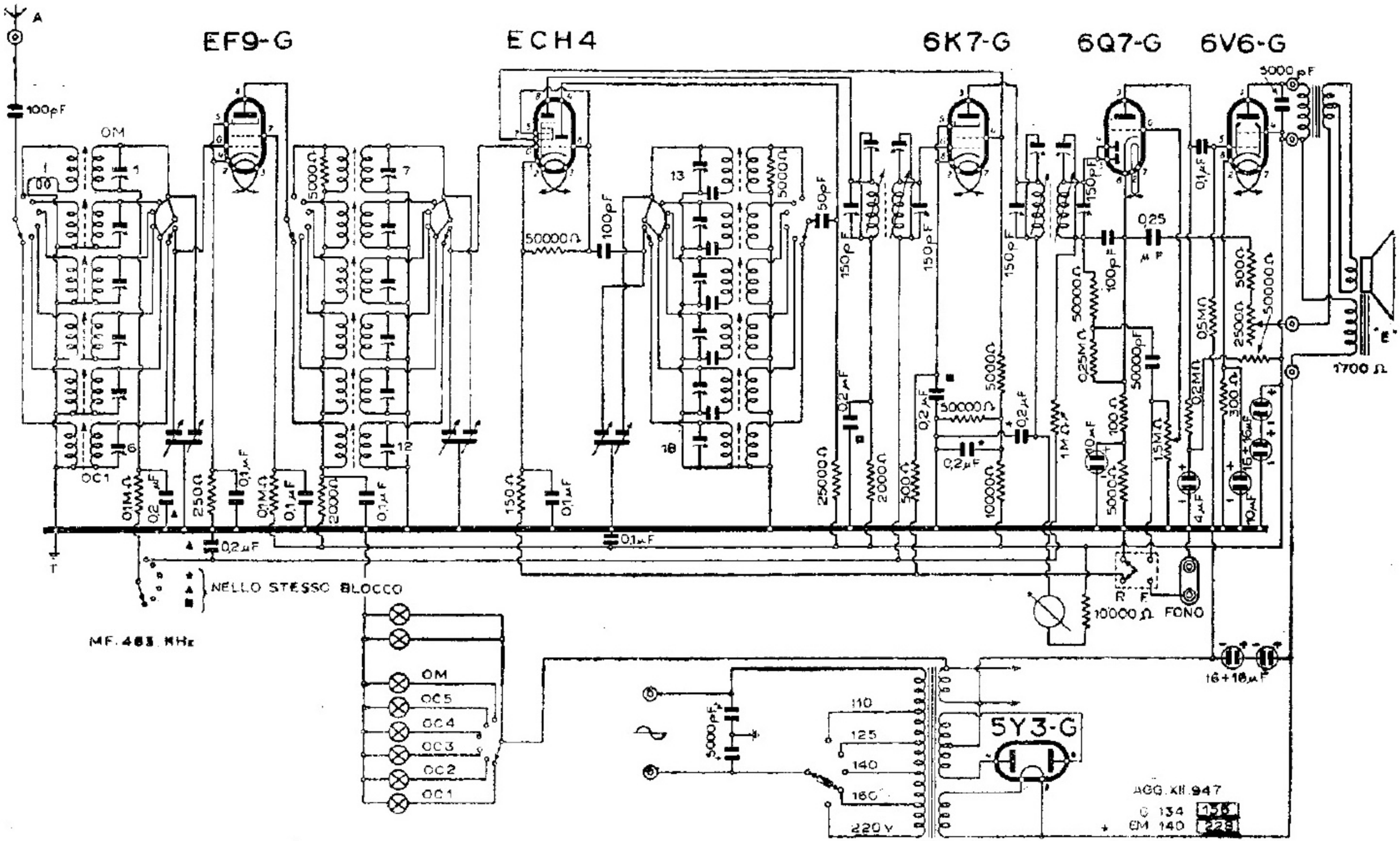

ALLOCCHIO, BACCHINI & C. - MOD. « 615 »

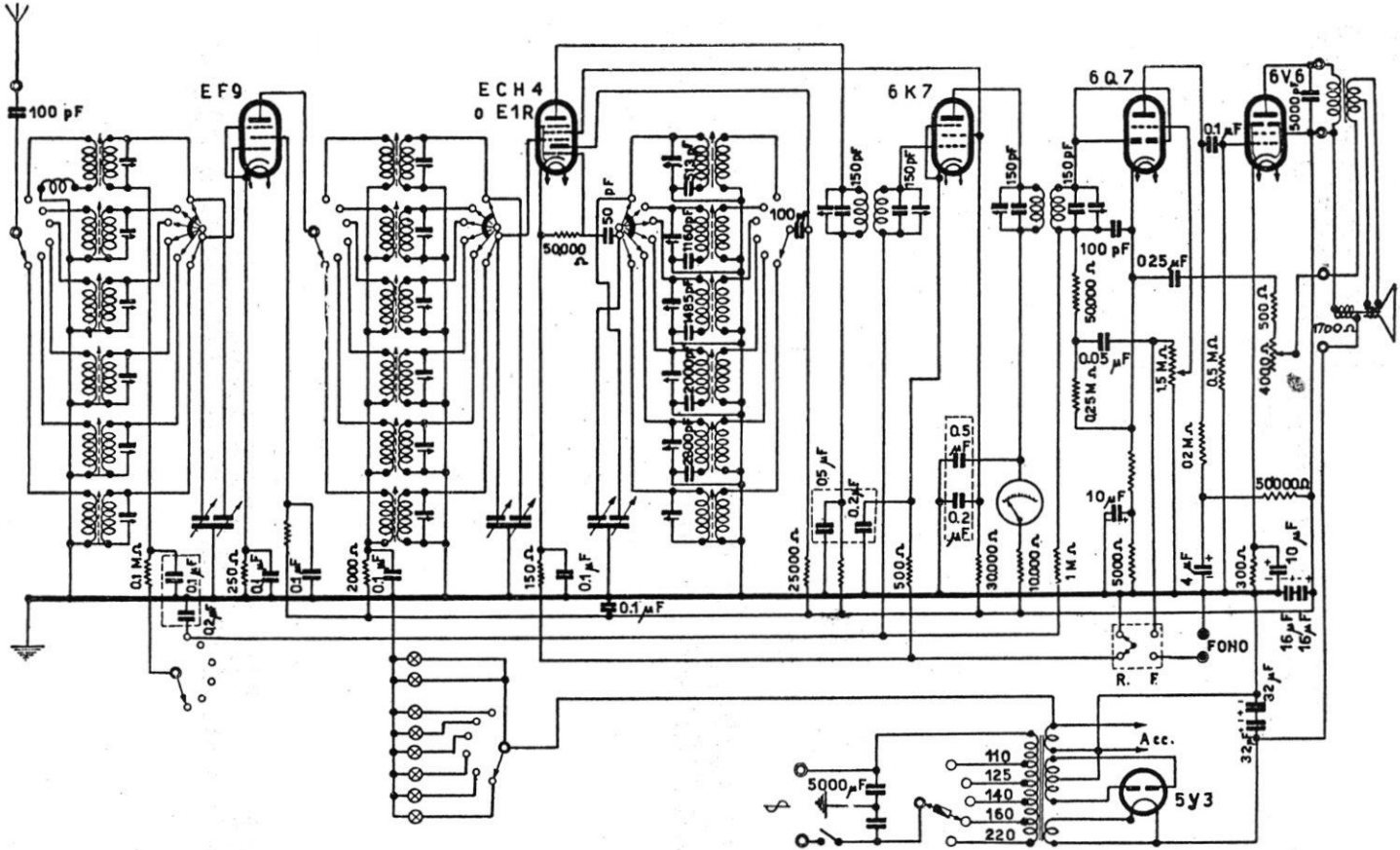

ALLOCCHIO, BACCHINI e C. - Mod. 615 - Gamme di ricezione: da 190 a 570 m, da 12 a 19 m, da 17 a 26 m, da 23 a 36 m, da 32 a 50 m e da 49 a 70 m. Sensibilità da 5 a 10 microvolt. Potenza: 4,2 W. MF: 465 kc/s. Produzione 1946.