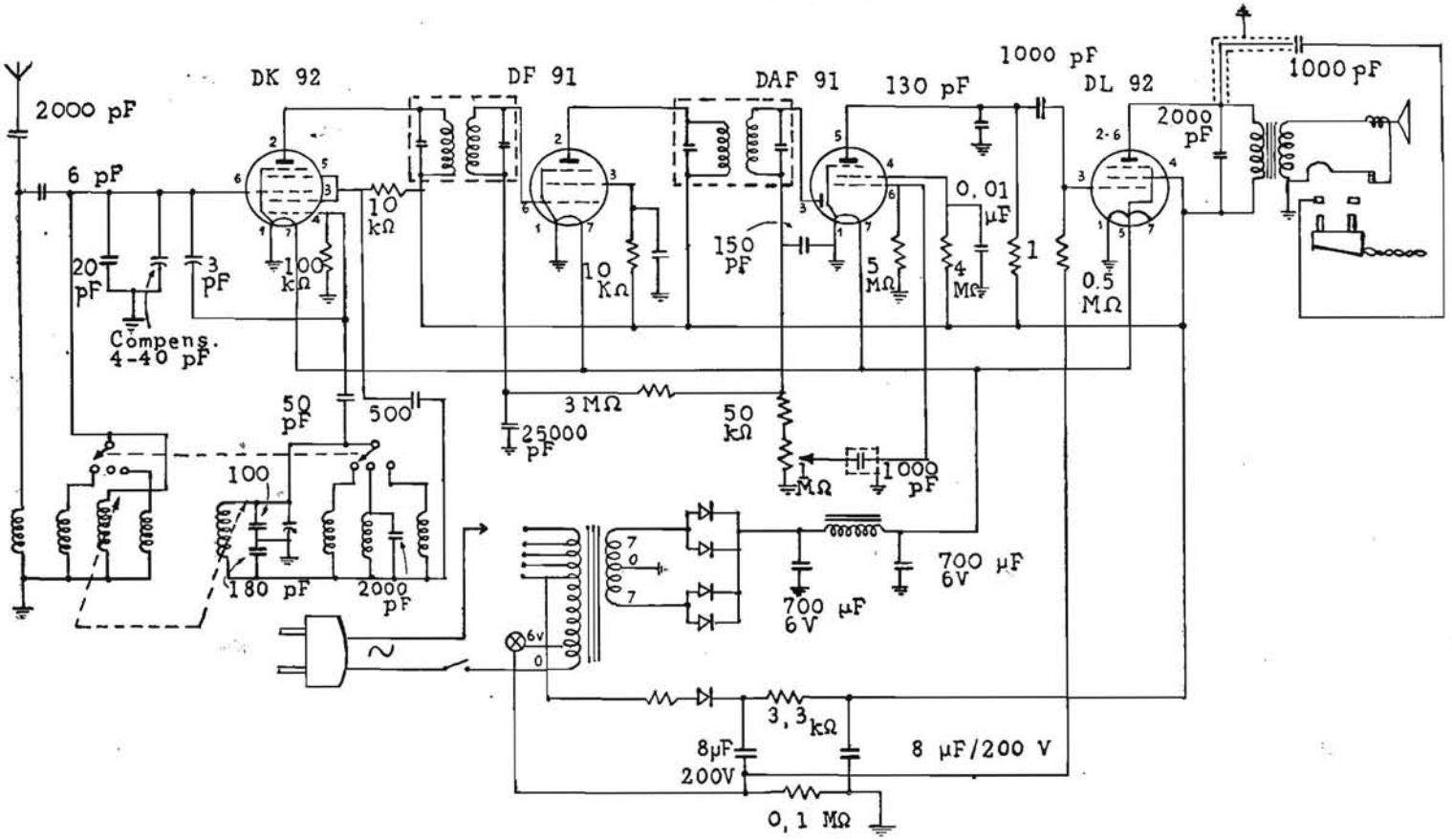


ALLOCCHIO BACCHINI - Mod. Junior III per sola alimentazione in corrente alternata. Onde medie e due gamme onde corte. Media frequenza a 465 kc/s. Potenza d'uscita 200 milliwatt.