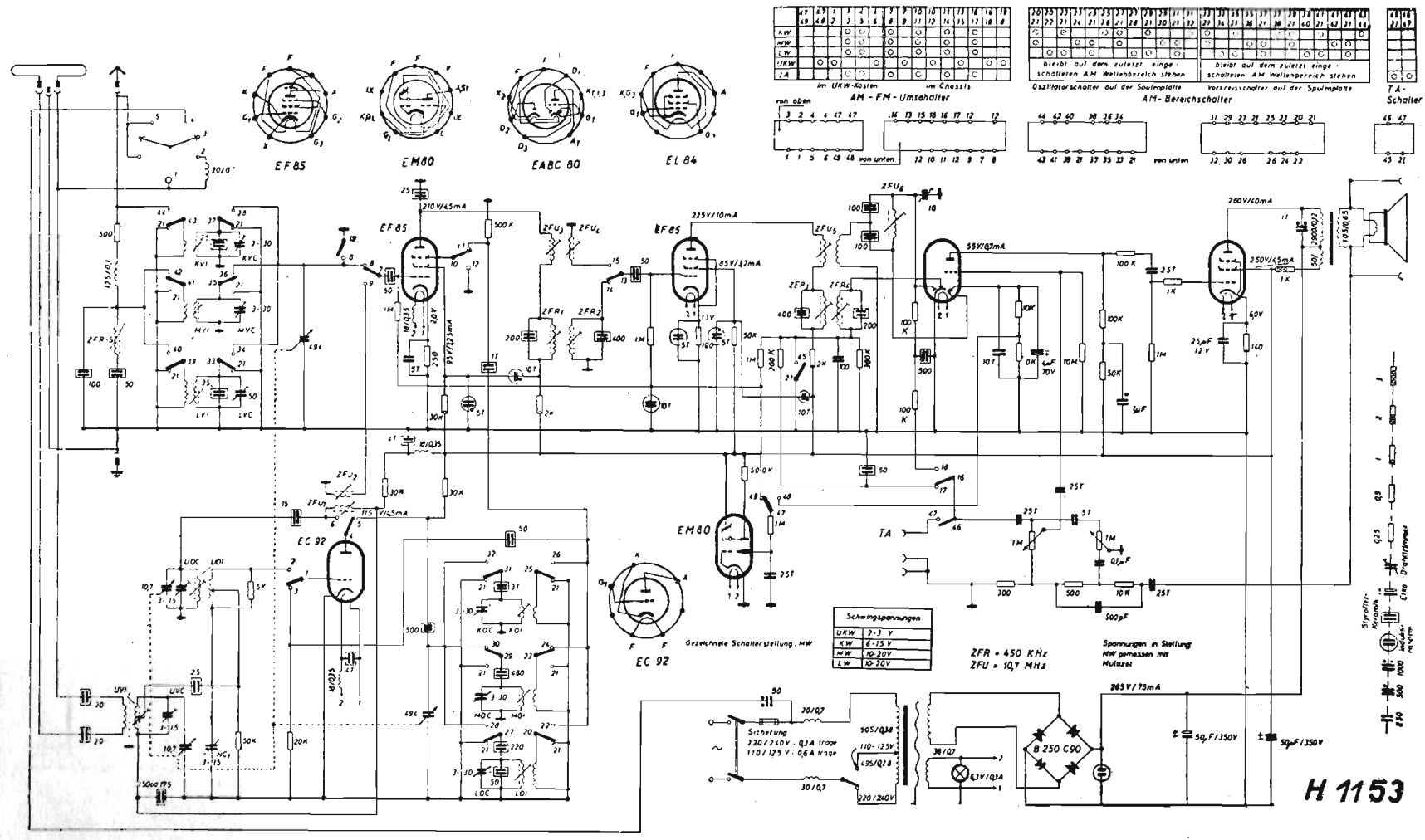

BLAUPUNKT (Blaupunkt Werke GmbH, Hildesheim) - Mod. Roma. Apparecchio AM/FM. Onde lunghe da 160 a 350 kc/s, onde medie da 546 a 1500 kc/s, onde corte da 6,05 a 15,4 Mc/s, onde ultracorte (FM) da 87 a 100 Mc/s. MF/AM a 450 kc/s, MF/FM a 10,7 Mc/s. Sensibilità d'antenna 10 μV per OM, 15 μV per OL e 20 μV per OC. Potenza d'uscita 3 watt indistorti.

BLAUPUNKT - Mod. Roma