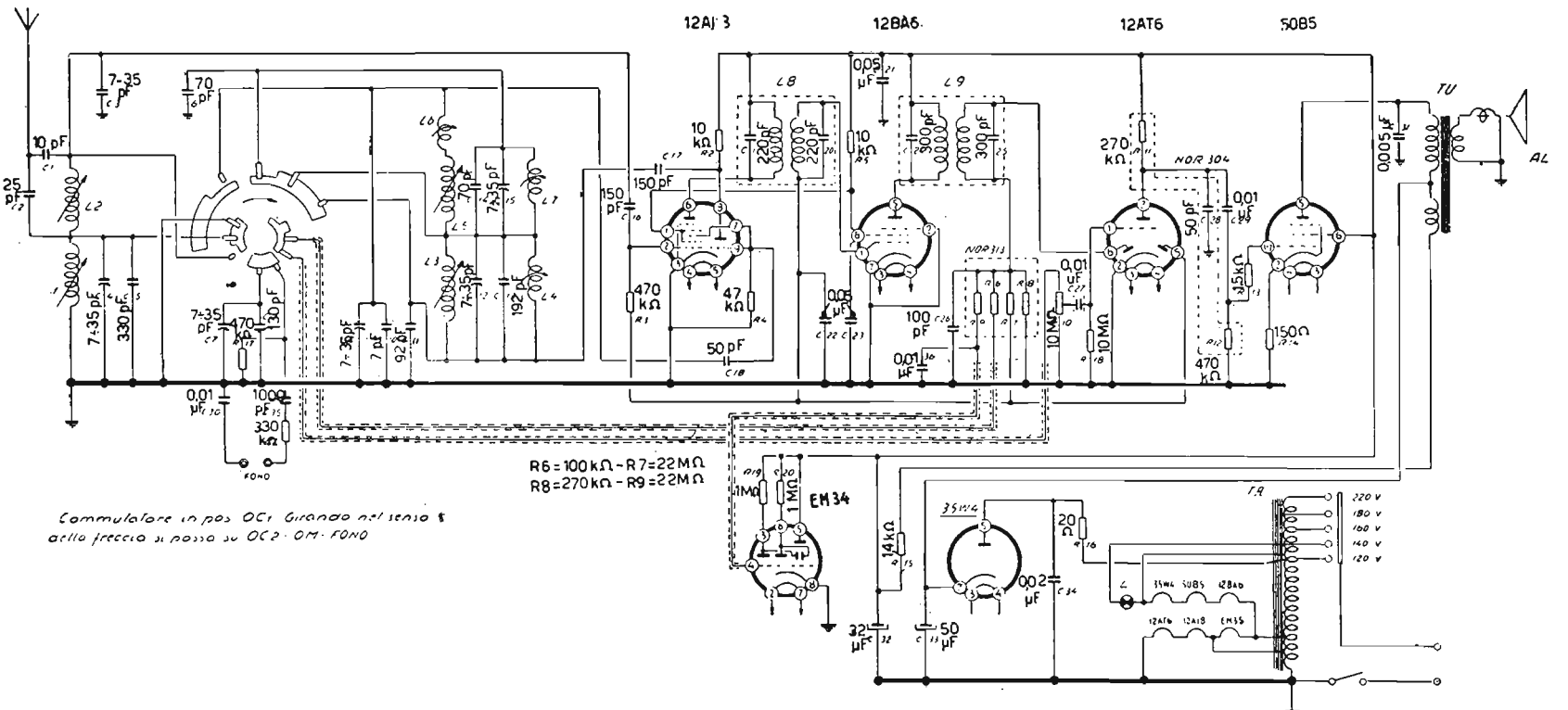

COMPAGNIA GENERALE DI ELETTRICITA' - Mod. CGE 2566. Onde medie e due gamme onde corte. Media frequenza a 468 kc/s. Potenza d'uscita 2 watt.