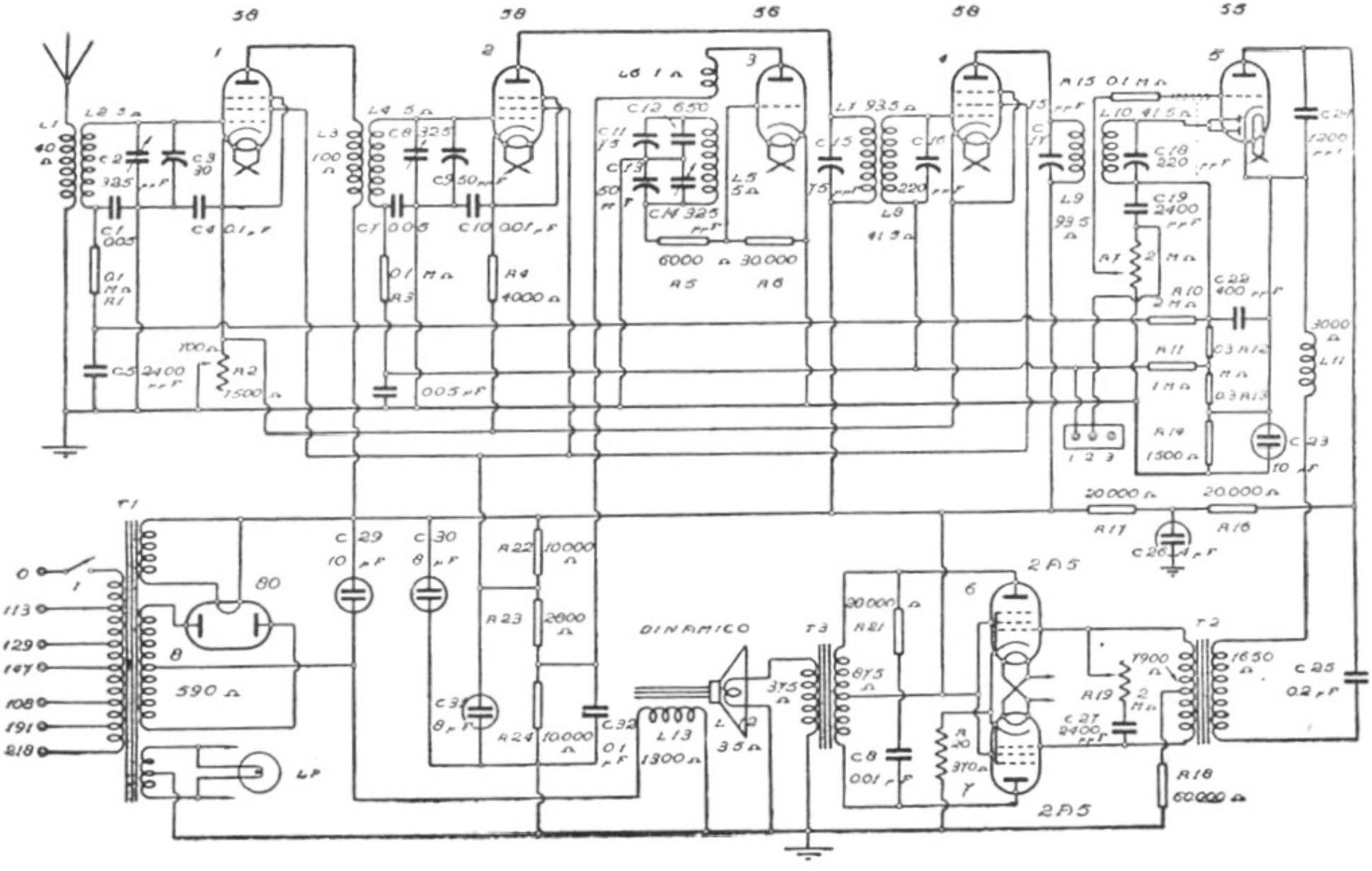

C. G. E. - "SUPERETTA XI„ - "CONSOLETTA XI„ 1933

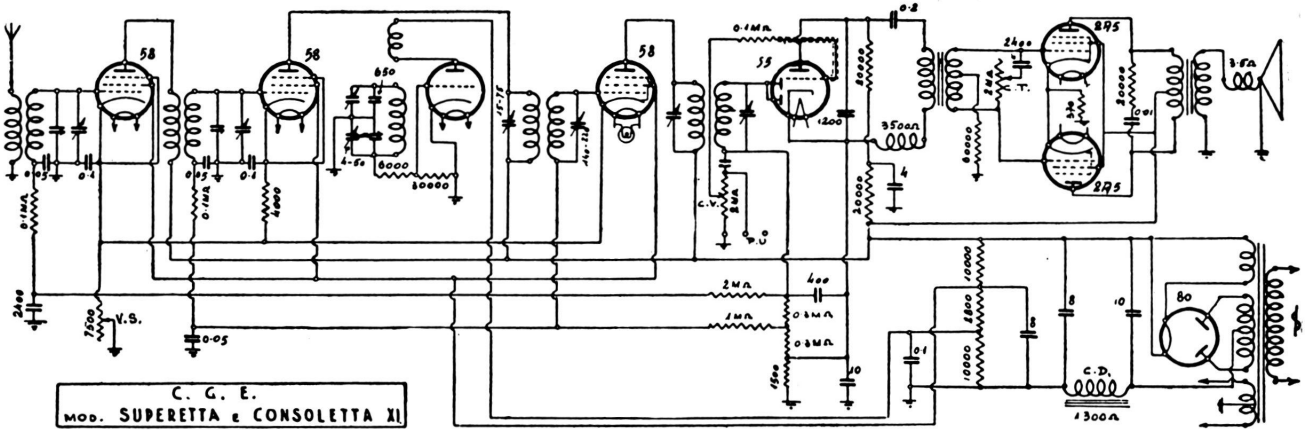

Onde medie. - M. F. 175 kc. - C. A. V. - C. T. - Produzione 1933. - Variatore sensibilità. - Filtro sonorità. - Alta frequenza. - Oscillatrice separata. - Controfase di 2A5. - Potenza d'uscita: 7 watt.

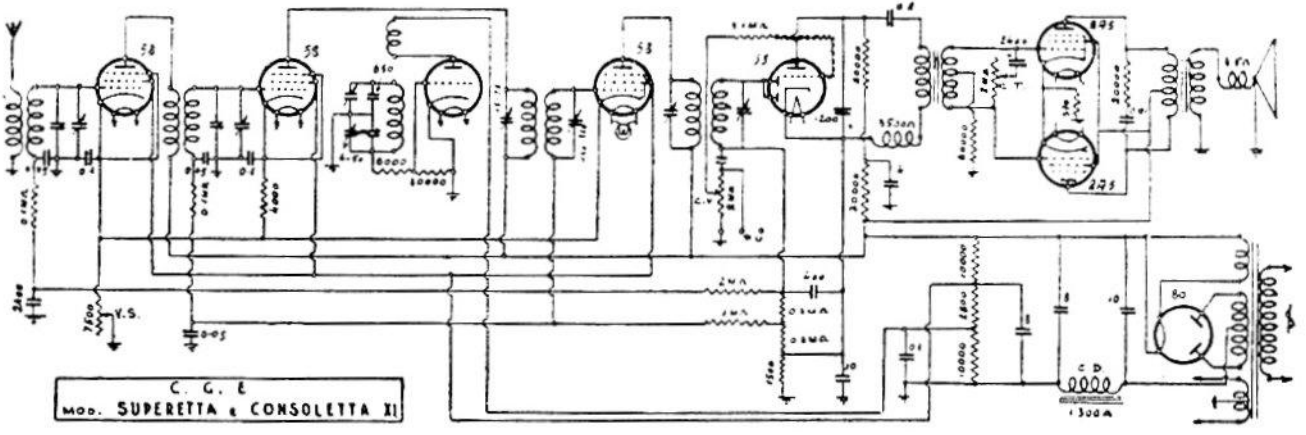

COMPAGNIA GENERALE DI ELETTRICITÀ. — Modelli: « Superetta XI » 1933, « Consoletta XI » 1933, e « Phonoletta XI » 1933 - Produzione 1933. - Media frequenza: 175 kc.