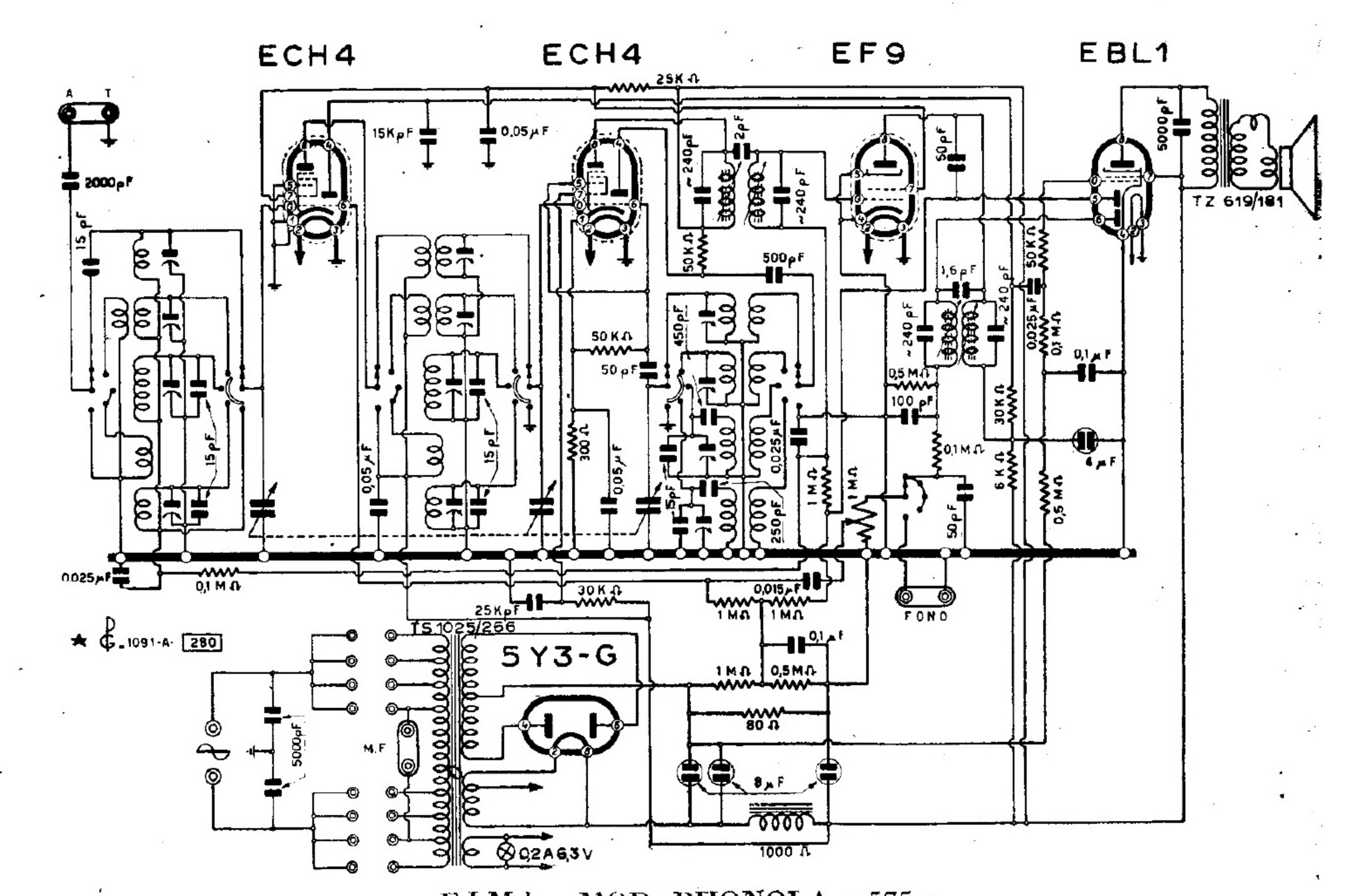

F.I.M.I. - MOD. PHONOLA « 575 »