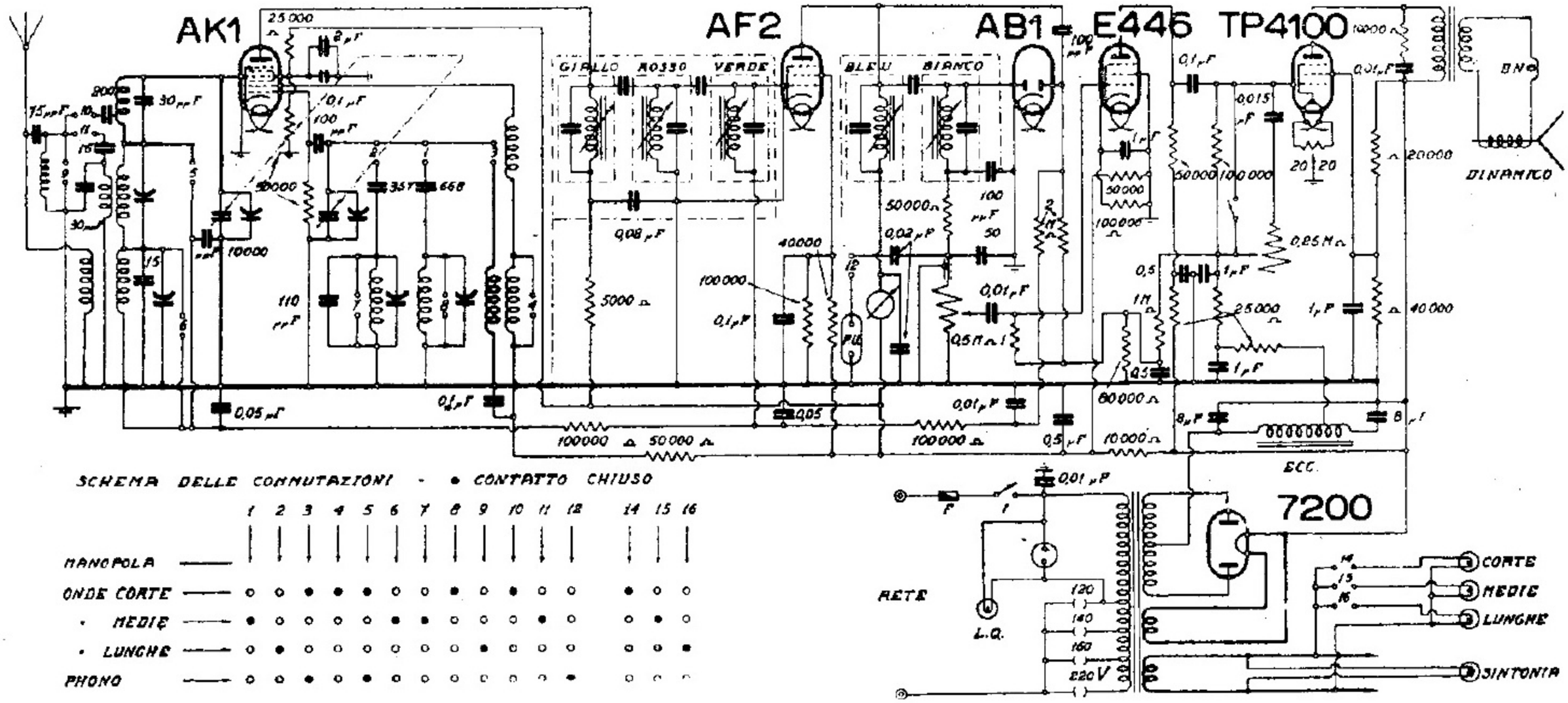

F.I.M.I. - MOD. PHONOLA « 630 »