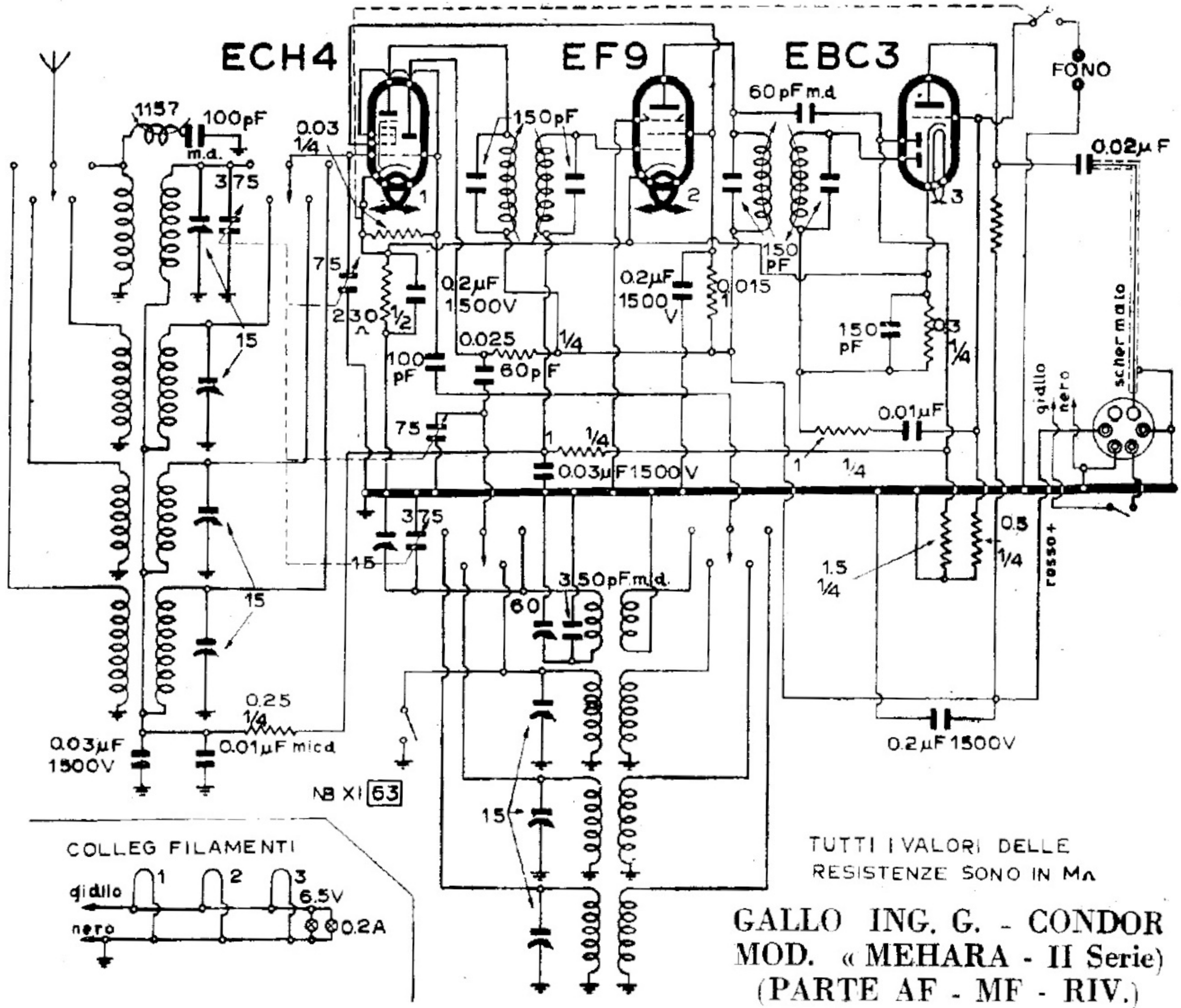

GALLO ING. G. - CONDOR
MOD. « MEHARA - II Serie)
(PARTE AF - MF - RIV.)

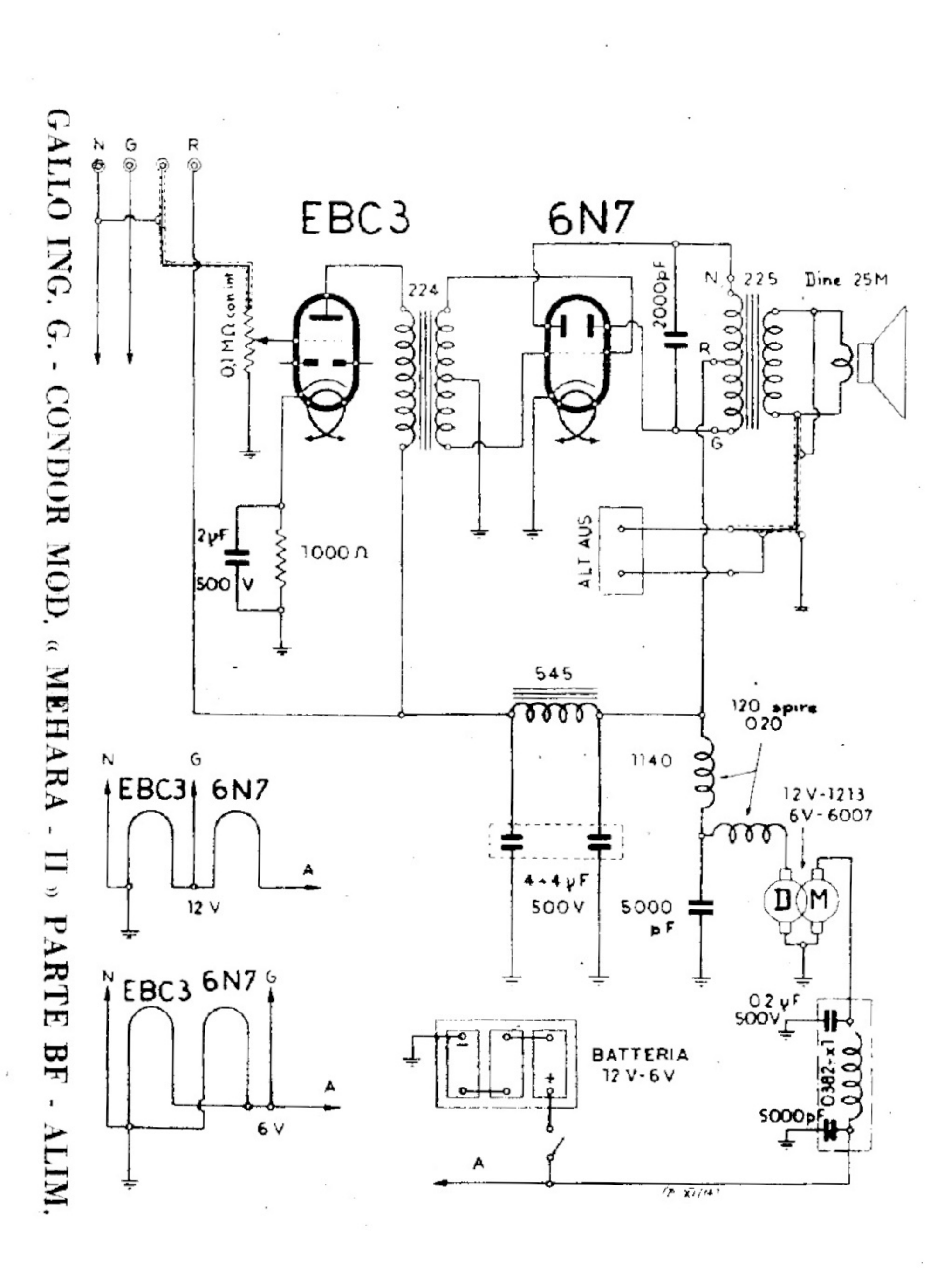

GALLO ING. G. - CONDOR MOD. « MEHARA - II » PARTE BF - ALIM.