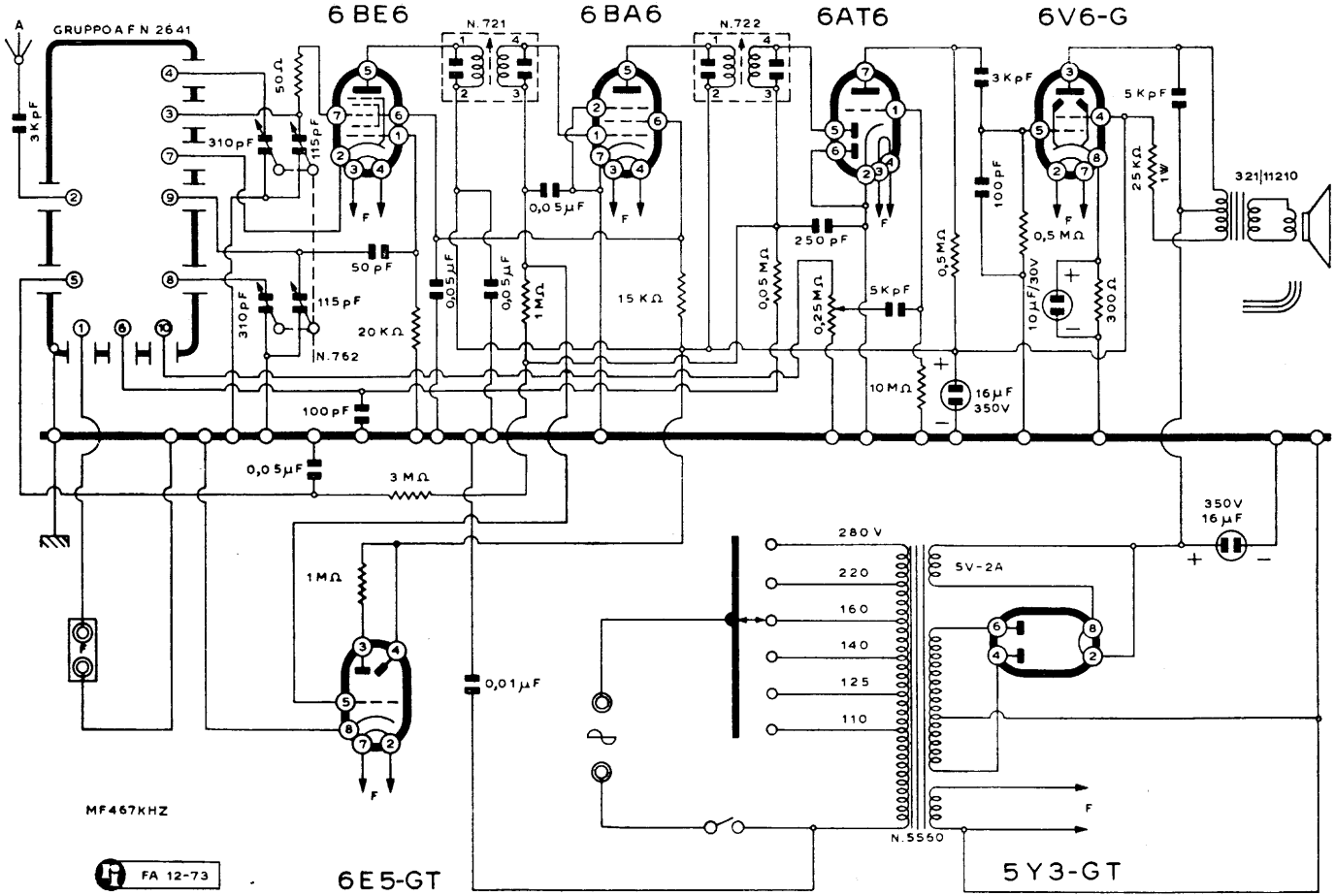

GELOSO S.A. - Modd. Super G 118 - G. 119 - G. 120