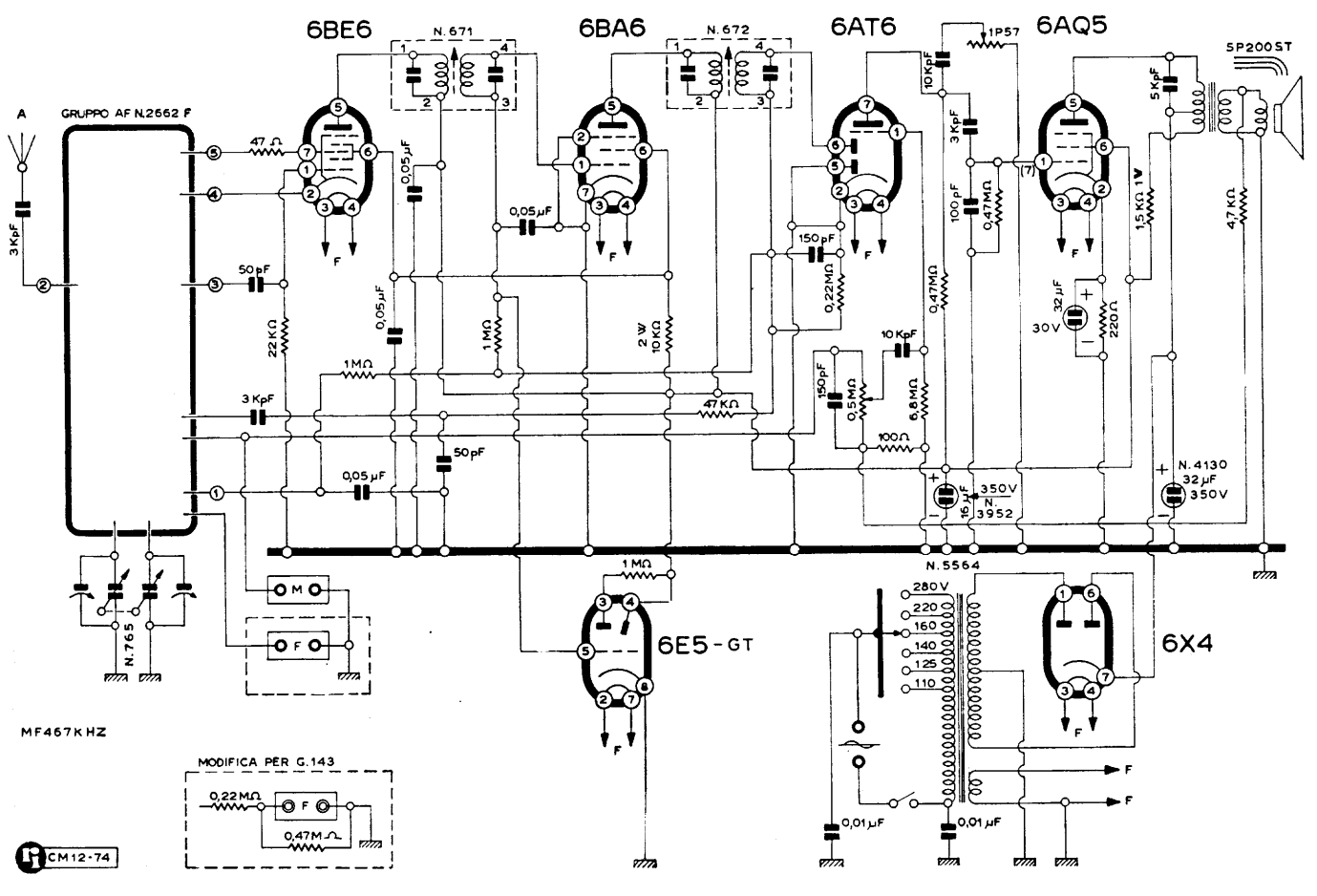

GELOSO S.A. - Modd. Super G 123 - G 126 - G 143 - G 144