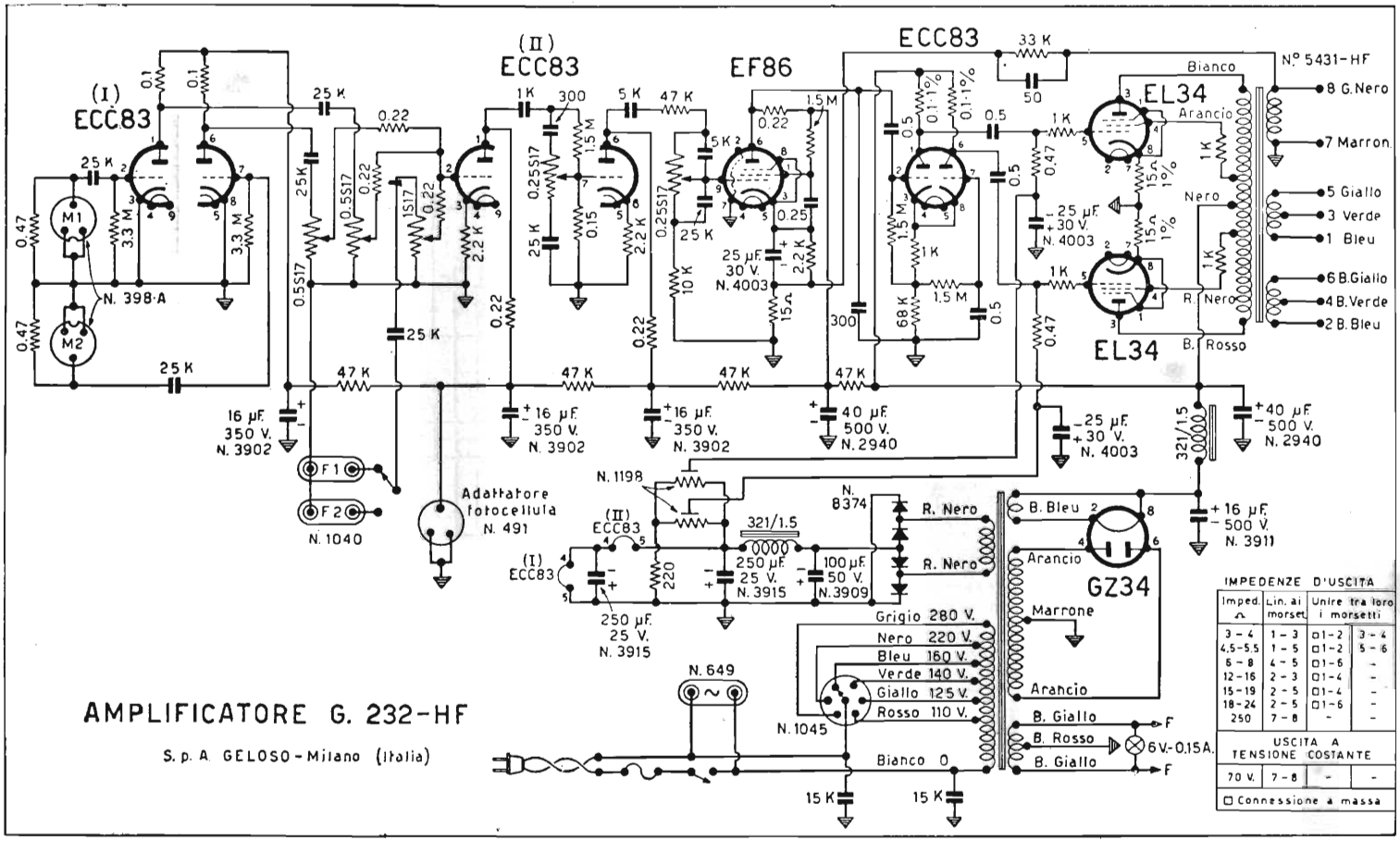
(I) ECC83
(II) ECC83
EF86
ECC83
EL34
EL34
GZ34
N.° 5431-HF
8 G.Nero
7 Marron
5 Giallo
3 Verde
1 Bleu
6 B.Giallo
4 B.Verde
2 B.Bleu
Bianco
Arancio
Nero
R. Nero
B. Rosso
N. 398-A
M1
M2
F1
F2
N. 1040
Adattatore fotocellula N. 491
N. 1198
N. 8374
N. 649
N. 1045
321/1.5
Grigio 280 V.
Nero 220 V.
Bleu 160 V.
Verde 140 V.
Giallo 125 V.
Rosso 110 V.
Bianco 0
B. Bleu
Arancio
Marrone
Arancio
B. Giallo
B. Rosso
B. Giallo
6V.-0.15A.
16 µF. 350 V. N. 3902
16 µF. 350 V. N. 3902
16 µF. 350 V. N. 3902
40 µF. 500 V. N. 2940
25 µF. 30 V. N. 4003
25 µF. 30 V. N. 4003
40 µF. 500 V. N. 2940
16 µF. 500 V. N. 3911
250 µF. 25 V. N. 3915
250 µF. 25 V. N. 3915
100 µF. 50 V. N. 3909
AMPLIFICATORE G. 232-HF
S. p. A. GELOSO - Milano (Italia)
IMPEDENZE D'USCITA
Imped. Ω | Lin. ai morset. | Unire tra loro i morsetti
3 - 4 | 1 - 3 | □1-2 | 3 - 4
4,5-5,5 | 1 - 5 | □1-2 | 5 - 6
6 - 8 | 4 - 5 | □1-6 | -
12 - 16 | 2 - 3 | □1-4 | -
15 - 19 | 2 - 5 | □1-4 | -
18 - 24 | 2 - 5 | □1-6 | -
250 | 7 - 8 | - | -
USCITA A TENSIONE COSTANTE
70 V. | 7 - 8 | - | -
□ Connessione a massa

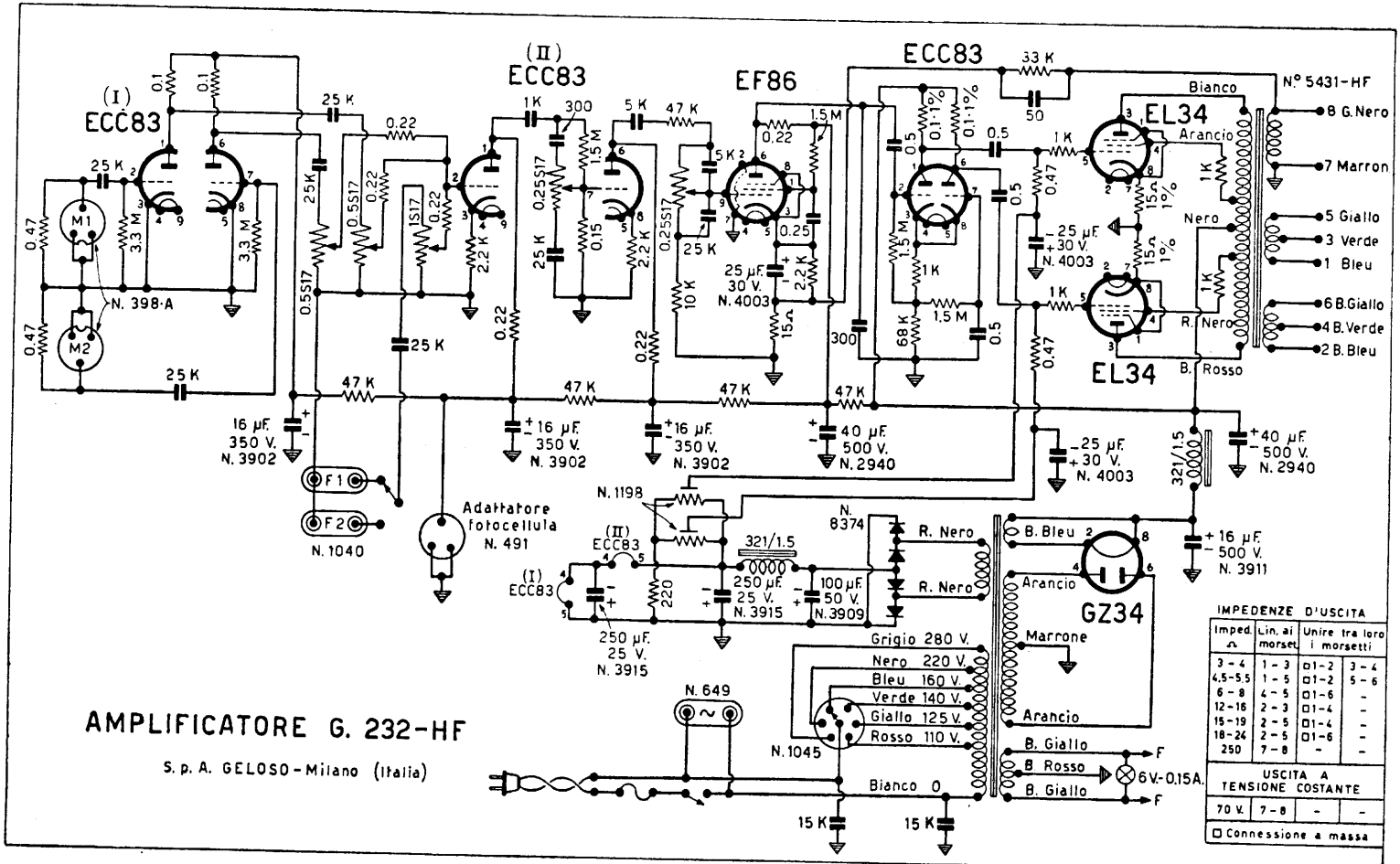


**GELOSO S.A. - Amplificatore Mod. G 232/HF**