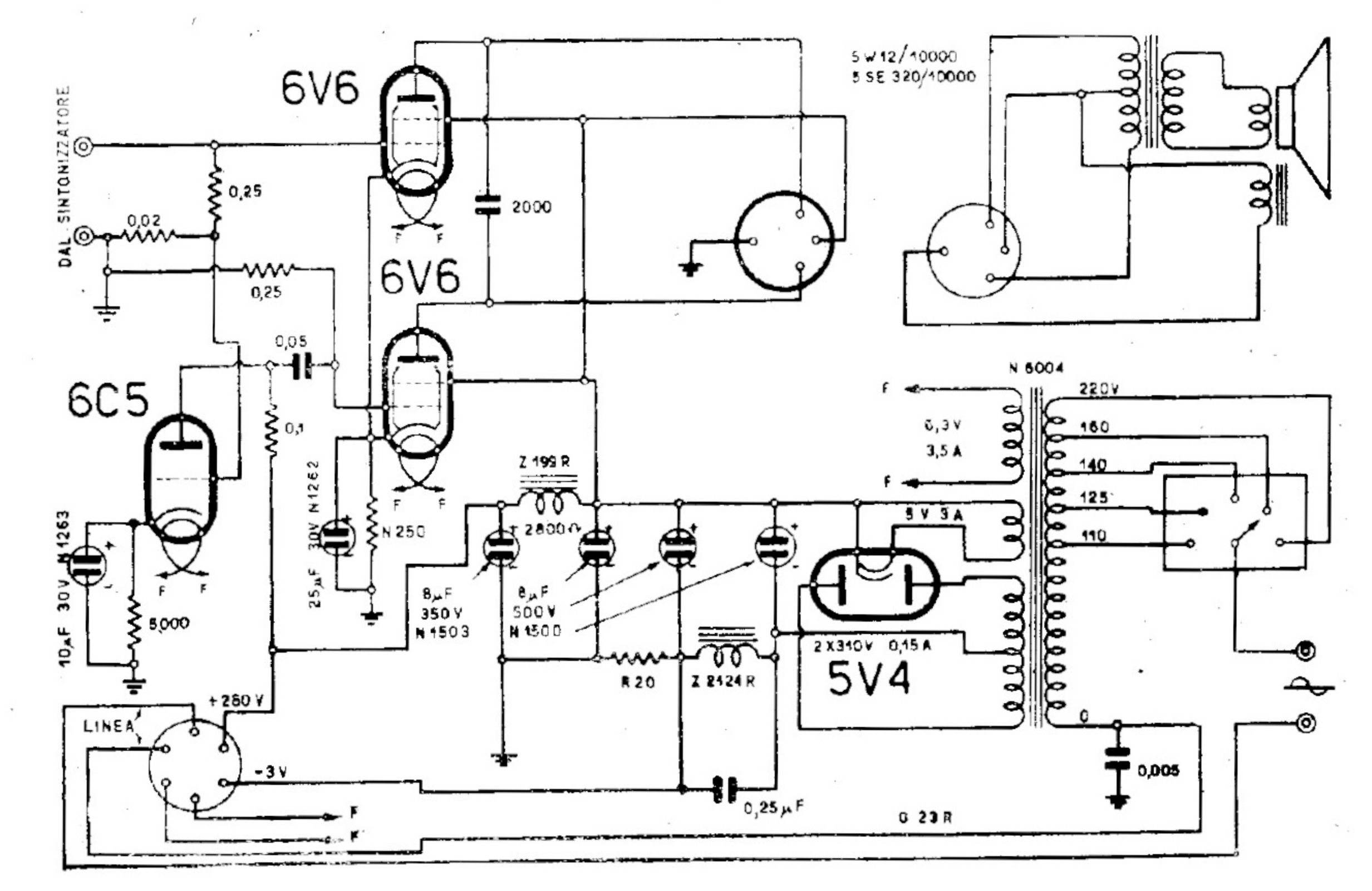

GELOSO (SOC.) - AMPLIFICATORE-ALIMENTATORE MOD. « G 23 R »