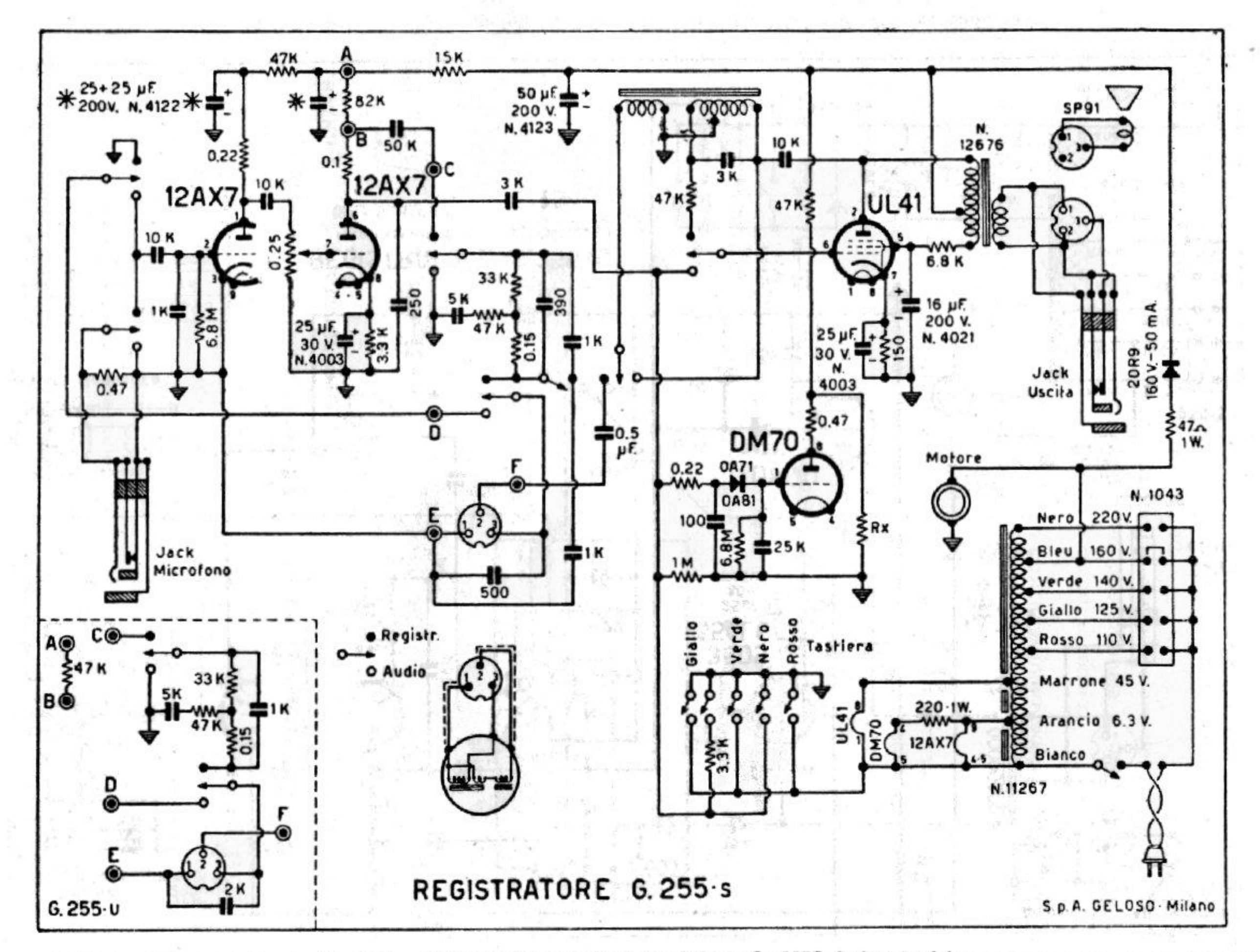
25+25 µF 200V. N.4122
47K
A
15K
82K
B
50 µF 200 V. N.4123
50 K
C
0.22
0.1
12AX7
10 K
12AX7
3 K
10 K
0.25
1K
6.8 M
25 µF 30 V. N.4003
3.3 K
250
33 K
5 K
47 K
390
0.15
1 K
0.47
D
F
E
1K
500
Jack Microfono
0.5 µF
3 K
47K
10 K
47K
UL41
N. 12676
SP91
6.8 K
16 µF 200 V. N. 4021
25 µF 30 V. N. 4003
150
Jack Uscita
20R9 160 V.-50 mA.
47Ω 1W.
0.47
DM70
0.22
OA71
OA81
100
6.8M
25 K
1M
Rx
Motore
N. 1043
Nero 220V.
Bleu 160 V.
Verde 140 V.
Giallo 125 V.
Rosso 110 V.
Marrone 45 V.
Arancio 6.3 V.
Bianco
N.11267
Giallo
Verde
Nero
Rosso
Tastiera
3.3 K
UL41
DM70
220-1W.
12AX7
Registr.
Audio
A
C
47 K
B
33 K
5K
47 K
1 K
0.15
D
F
E
2K
G. 255-u
REGISTRATORE G. 255-s
S.p.A. GELOSO - Milano

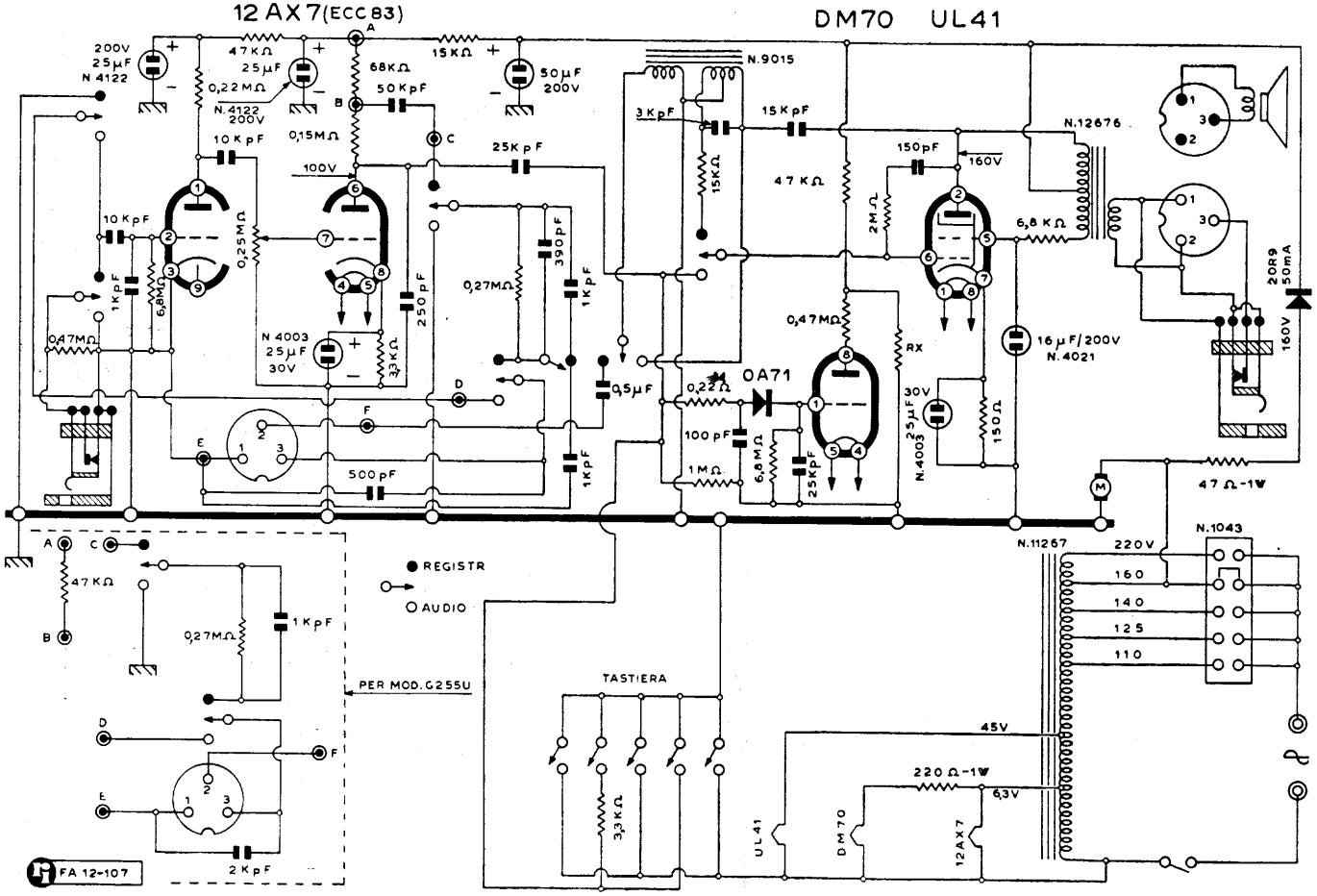
12 AX7 (ECC 83)
DM70
UL41
200V
25µF
N 4122
47KΩ
25µF
0,22MΩ
N.4122
200V
68KΩ
50KpF
15KΩ
50µF
200V
N.9015
3KpF
15KpF
N.12676
10KpF
0,15MΩ
25KpF
100V
150pF
160V
47KΩ
2MΩ
6,8KΩ
0,25MΩ
390pF
1KpF
250pF
0,27MΩ
6,8MΩ
0,47MΩ
N 4003
25µF
30V
3,3KΩ
0,47MΩ
RX
16µF/200V
N.4021
20R9
50mA
160V
0,5µF
0,22Ω
OA71
30V
25µF
N.4003
150Ω
100pF
1MΩ
6,8MΩ
25KpF
500pF
47Ω-1W
N.1043
N.11267
220V
160
140
125
110
REGISTR
AUDIO
PER MOD. G255U
TASTIERA
45V
220Ω-1W
6,3V
3,3KΩ
UL41
DM70
12AX7
2KpF
FA 12-107