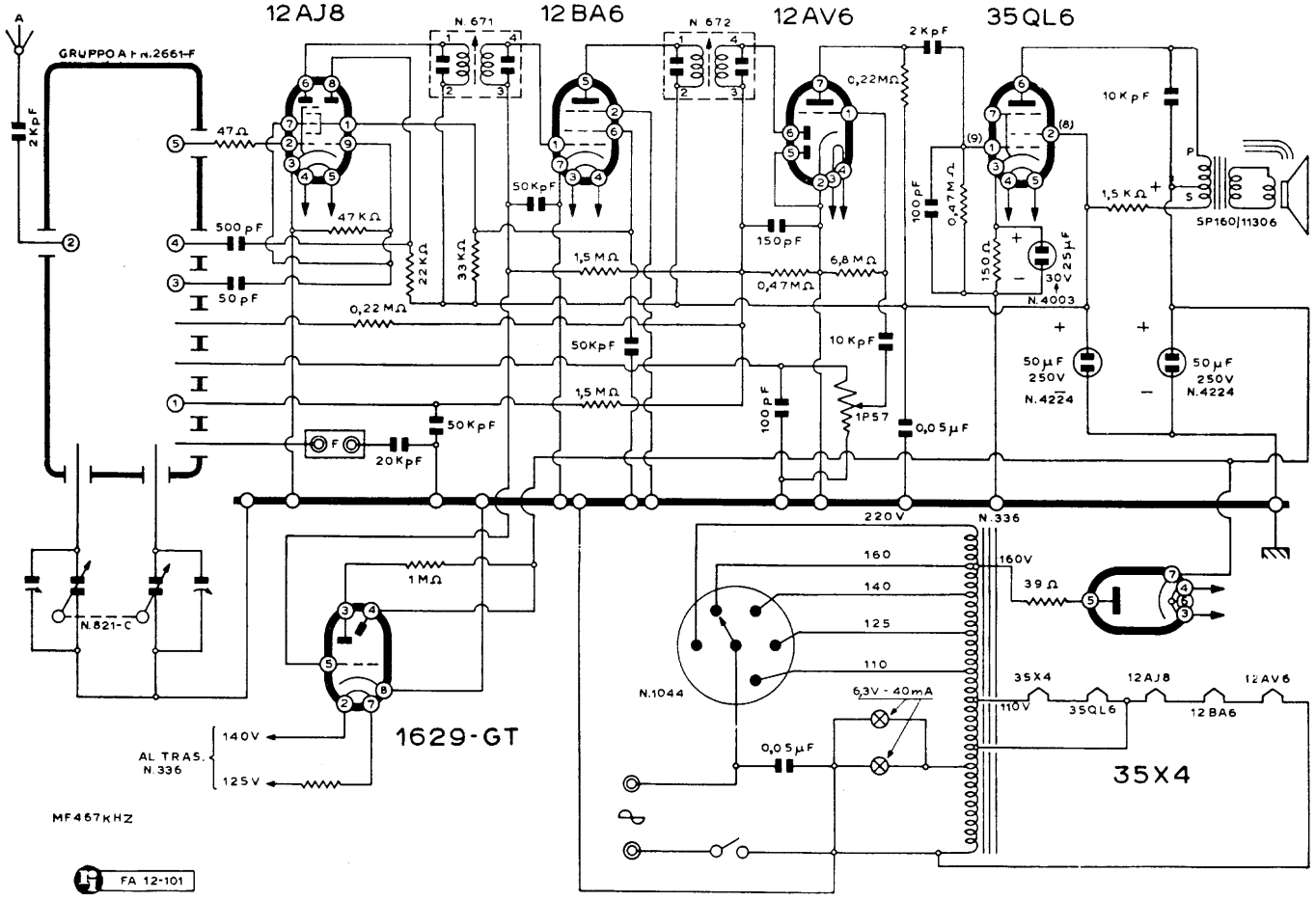

GELOSO S.A. - Modd. Super G 311/R - G 324/R