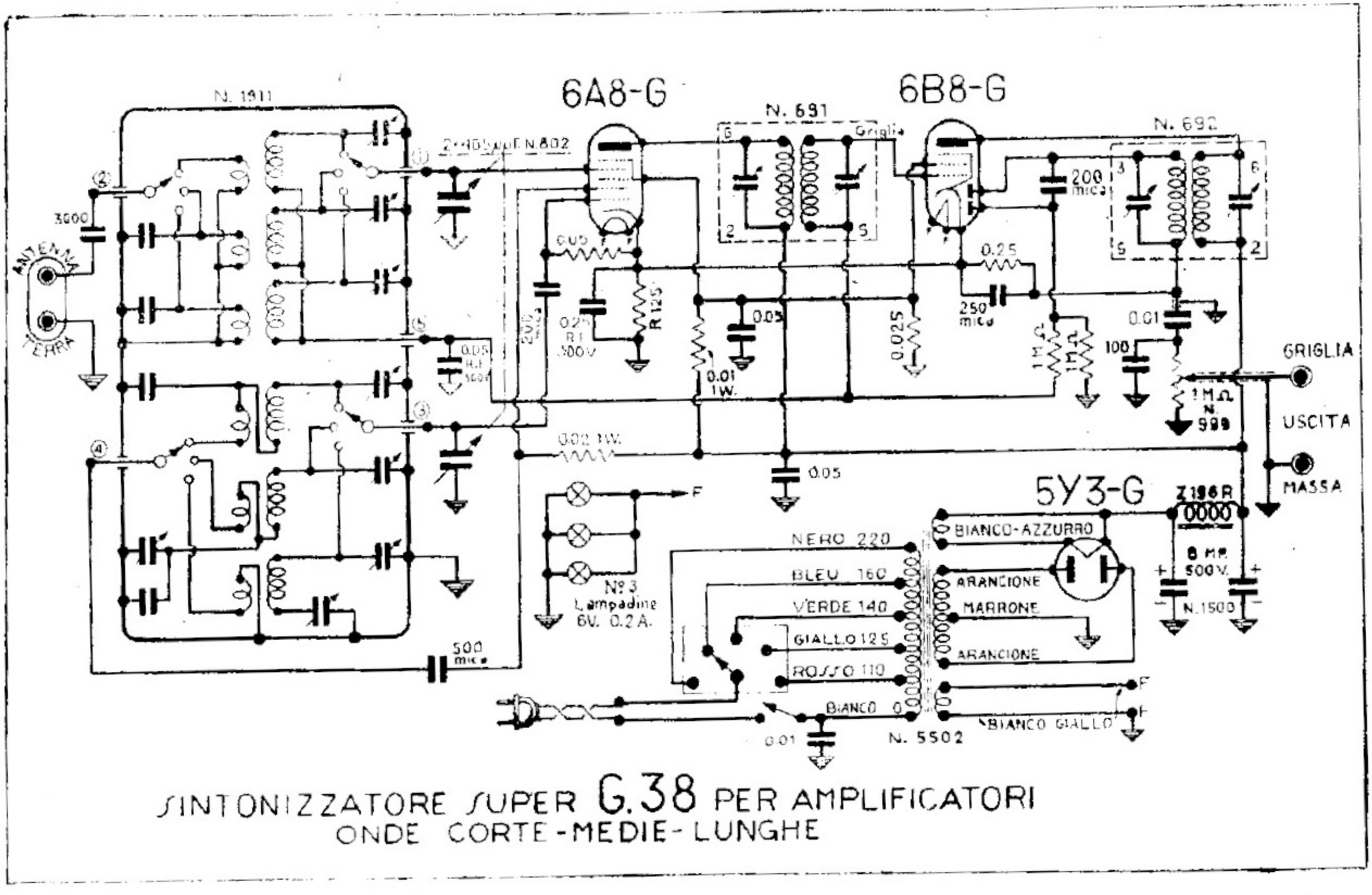

SINTONIZZATORE SUPER G.38 PER AMPLIFICATORI
ONDE CORTE-MEDIE-LUNGHE

GELOSO (SOC.) - SINTONIZZATORE MOD. « G 38 »