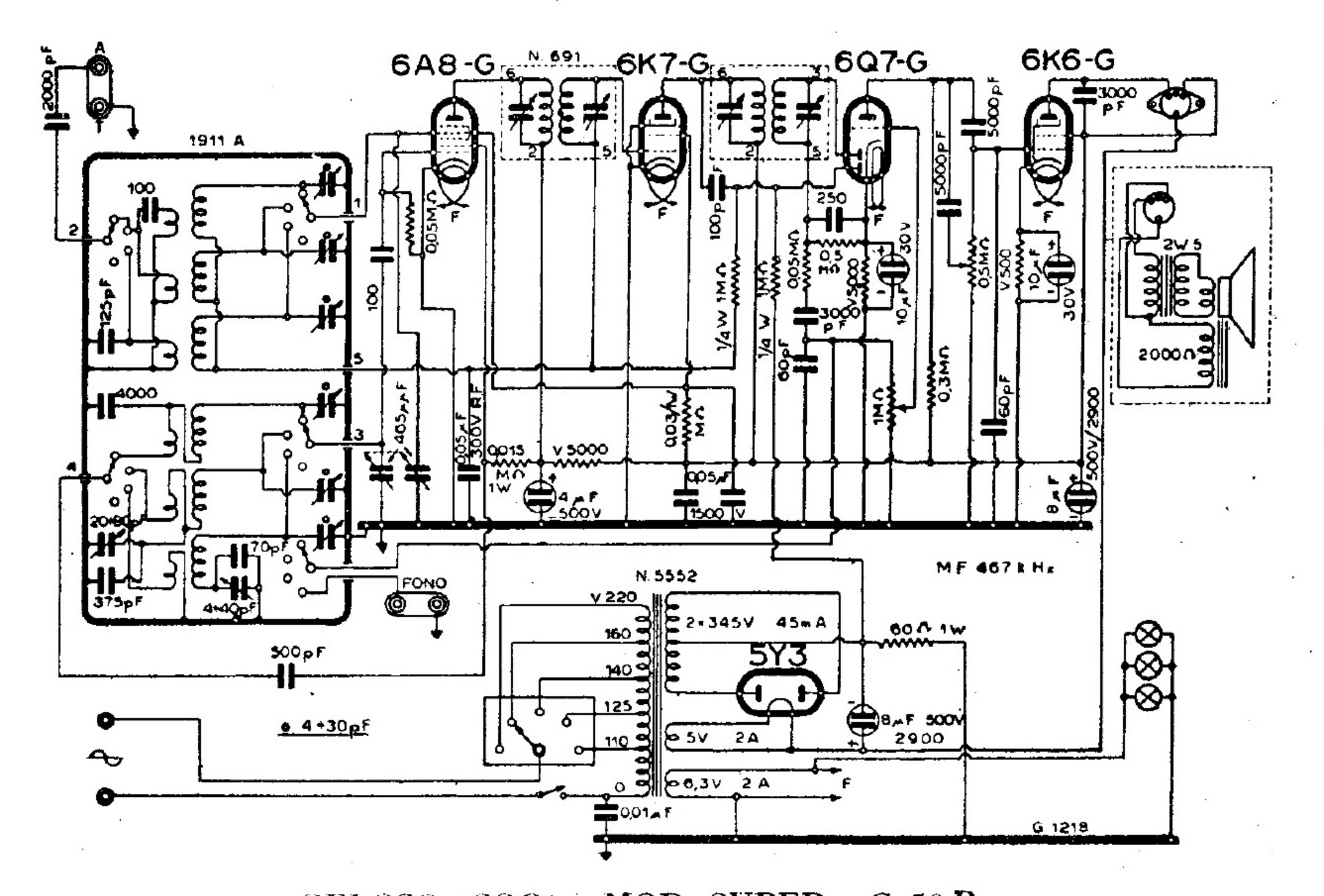

GELOSO (SOC.) - MOD. SUPER « G 50 R »

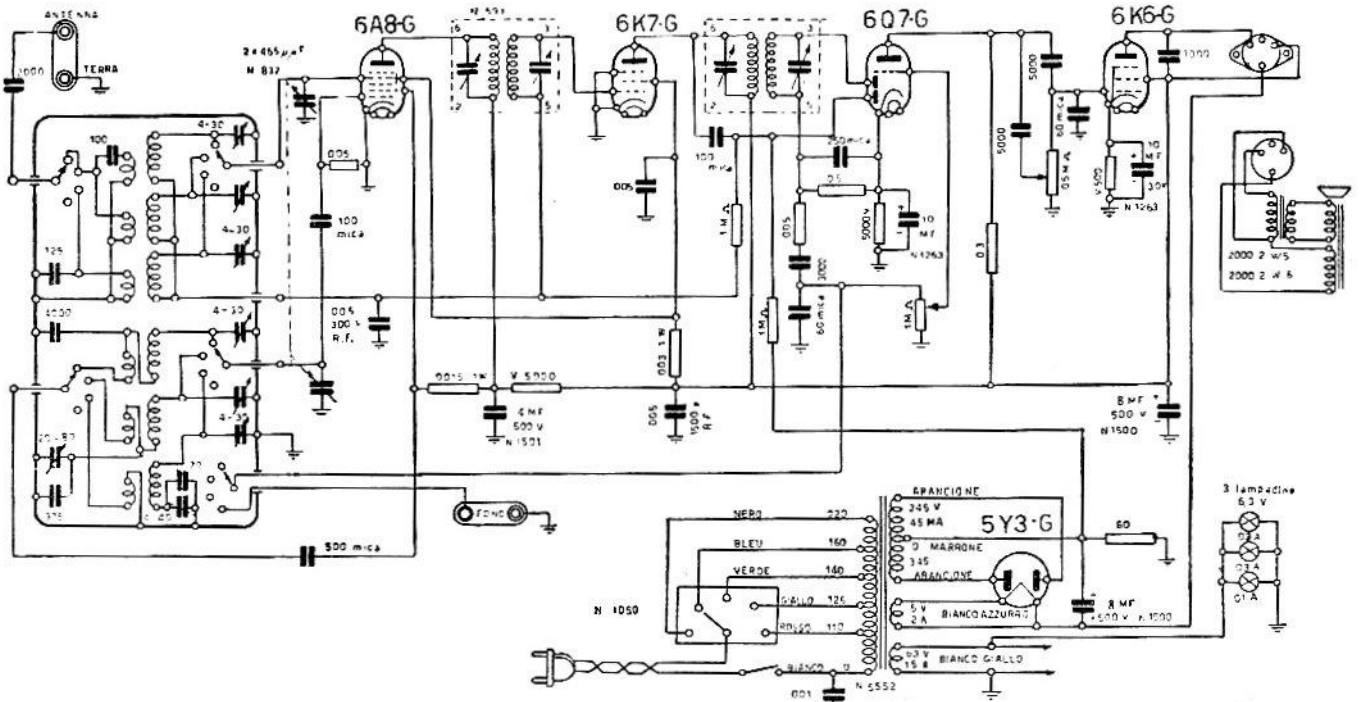

GELOSO. — Mod. G 50R. – Medie, corte e lunghe con AF 1911 A, e medie, corte e cortissime con 1912 A, scala 1779.
Media frequenza: 467 kHz. – Produzione 1935-36.