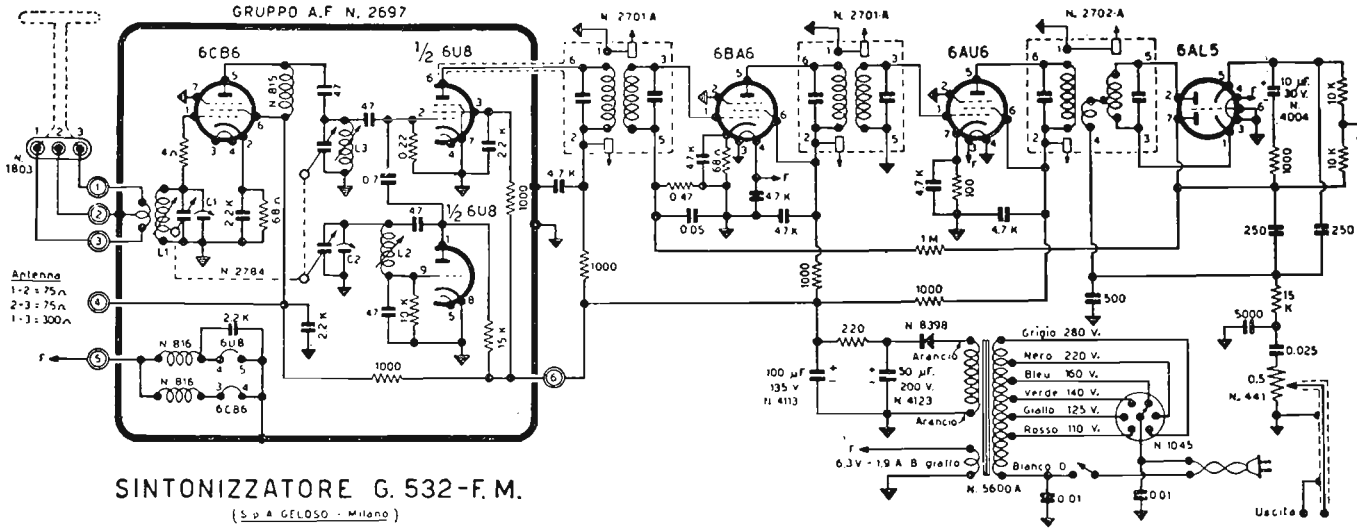

GELOSO - Sintonizzatore a modulazione di frequenza mod. G. 532 FM. Funziona collegato all'entrata di un amplificatore o alla presa fono di apparecchio radio AM. Gamma: da 88 a 108 Mc/s. MF a 10,7 Mc/s. Sensibilità d'antenna 6 μV. Uscita BF da 5 a 7 mV.

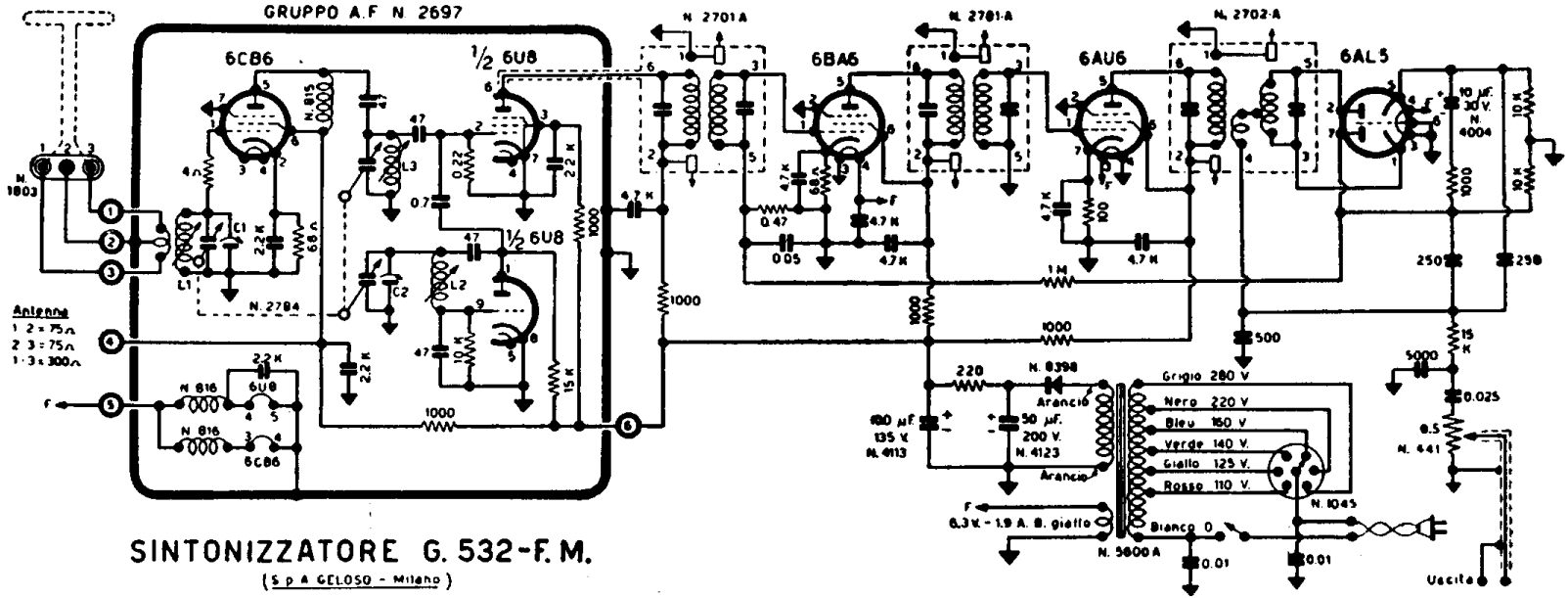

SINTONIZZATORE G. 532-F. M.

(S p A GELOSO - Milano)

GELOSO S.A. - Sintonizzatore Mod. G 532 FM