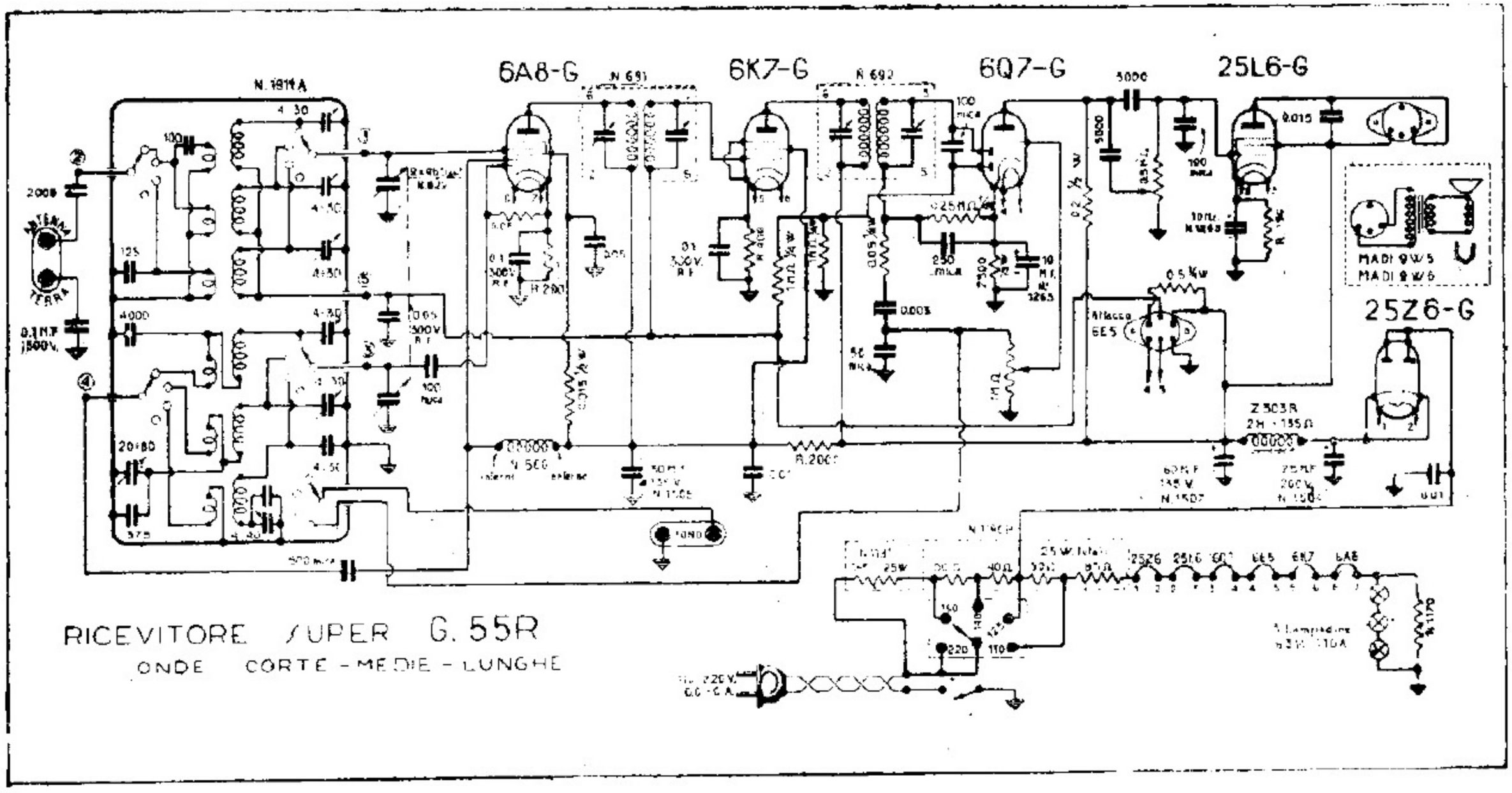
6A8-G
6K7-G
6Q7-G
25L6-G
25Z6-G
N. 1811 A
N. 691
N. 692
N. 500
N. 1507
N. 1508
N. 1509
N. 1510
N. 1511
N. 1512
N. 1513
N. 1514
N. 1515
N. 1516
N. 1517
N. 1518
N. 1519
N. 1520
N. 1521
N. 1522
N. 1523
N. 1524
N. 1525
N. 1526
N.

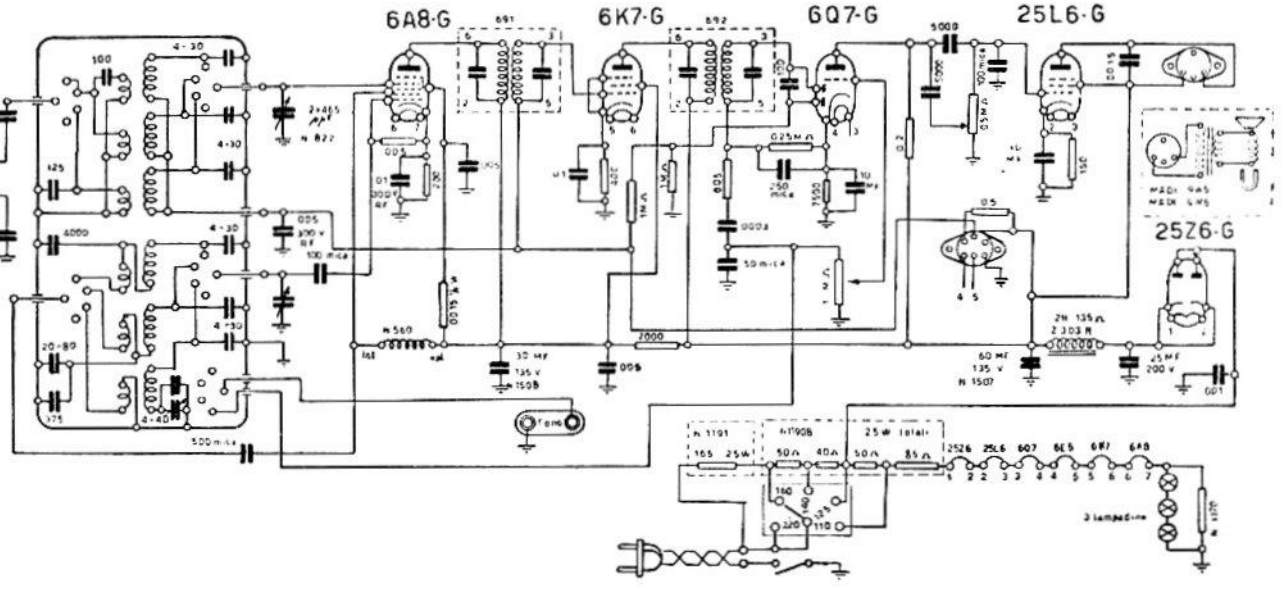

GELOSO. — Mod. G 55 R. – Alimentazione continua-alternata. – MF: 467 kHz. – Medie, corte e lunghe. – Produzione 1935-36.
(V. anche G 56).