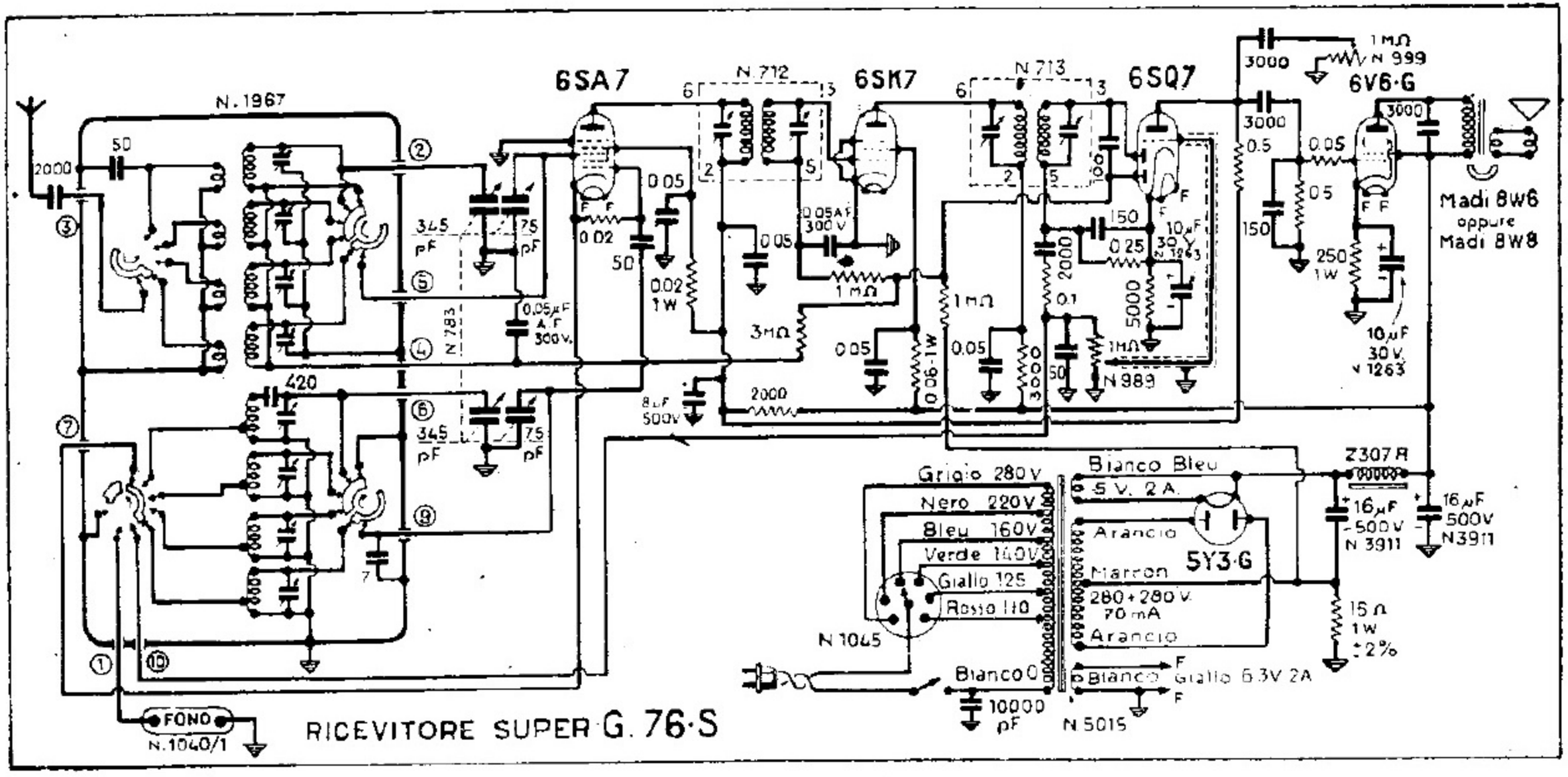

GELOSO (SOC.) - MOD. SUPER « G 76 S »