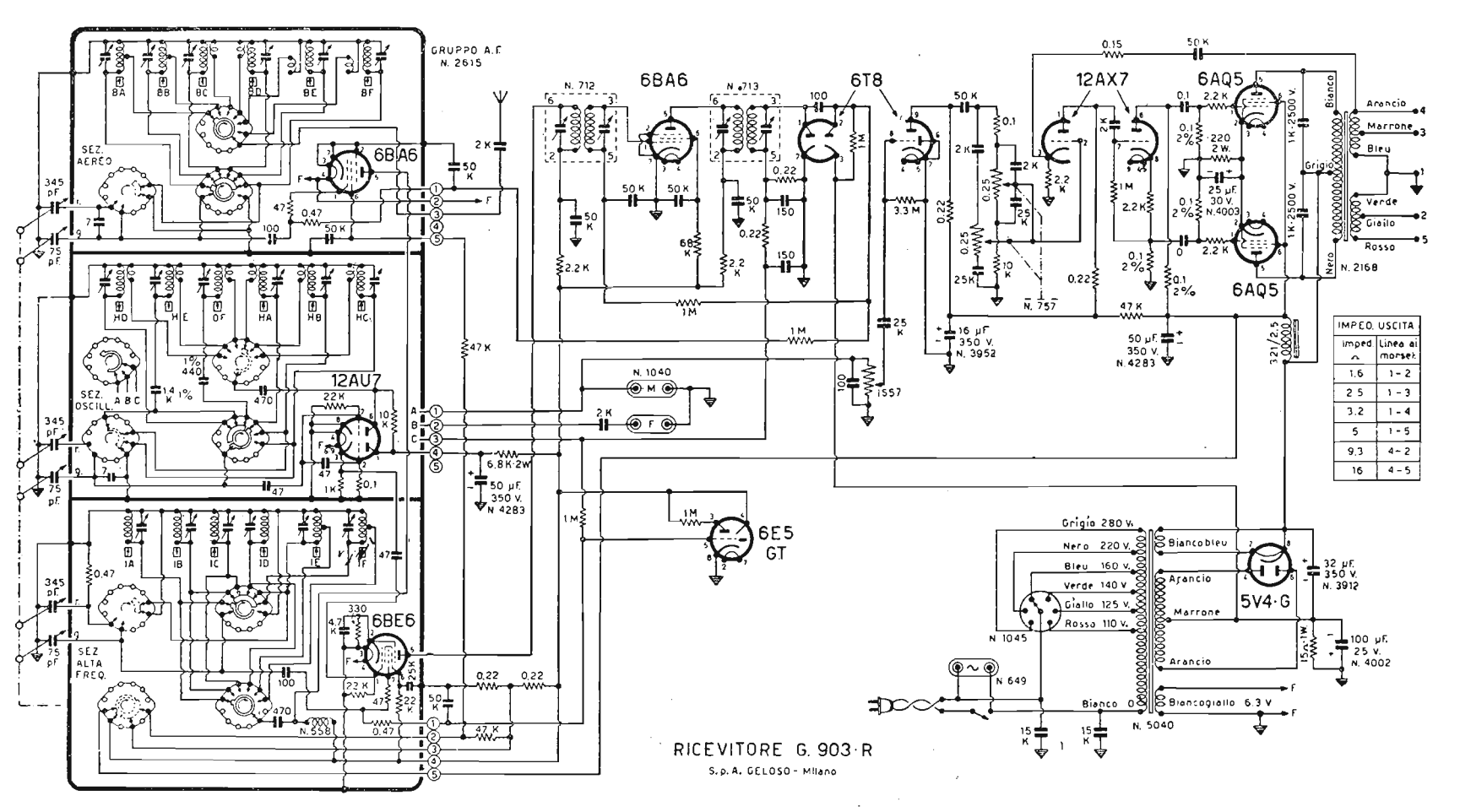

GELOSO - Mod. G. 903-R. Onde medie e cinque gamme onde corte. Amplificazione finale in controfase, con potenza d'uscita da 8 a 11 watt. Sensibilità d'antenna 2 μV per 60 mw d'uscita. MF a 467 kc/s. Controlli alti e bassi.

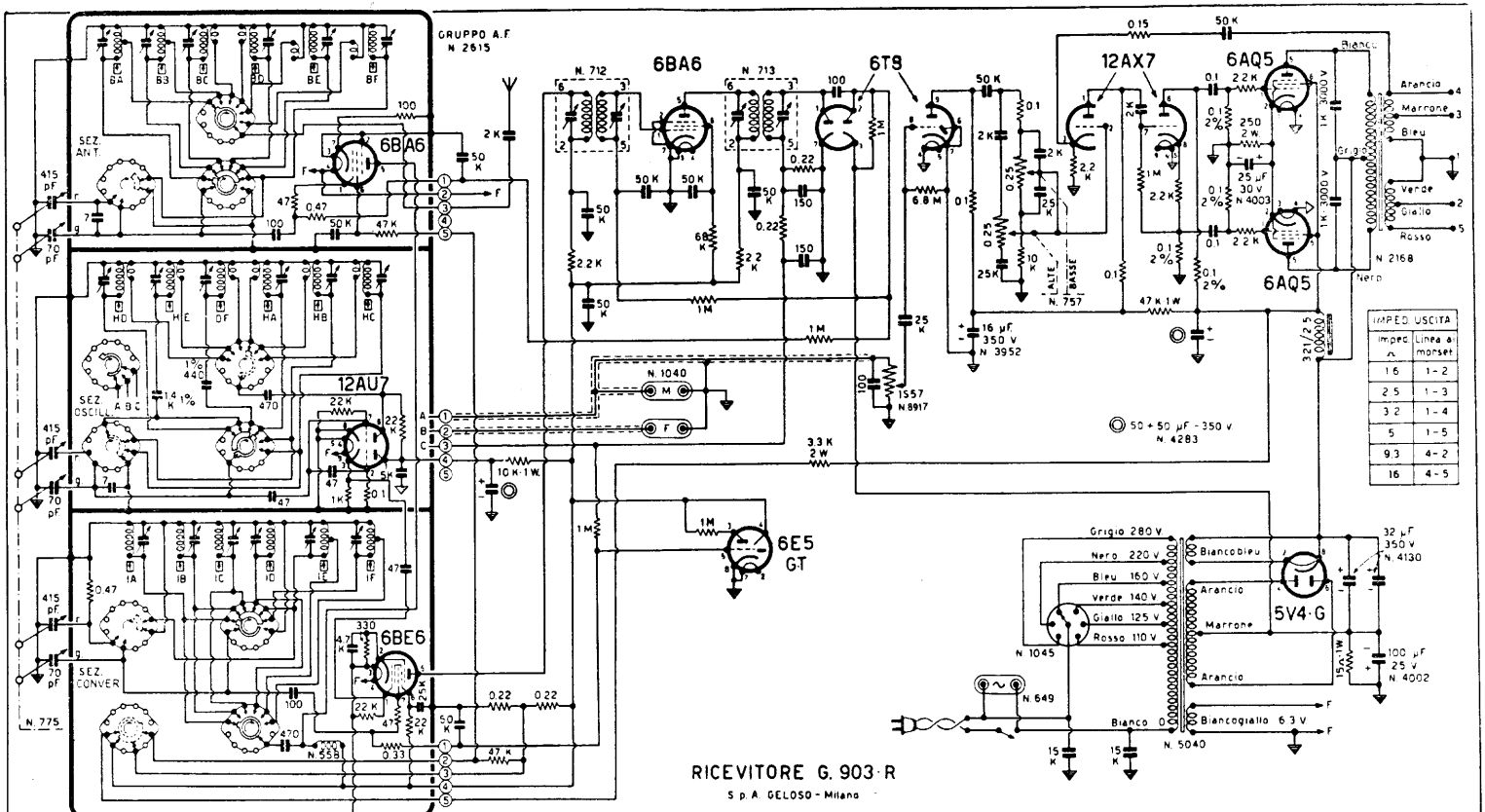

IMPED. USCITA	
Imped. Ω	Linea ai morsetti
1.6	1 - 2
2.5	1 - 3
3.2	1 - 4
5	1 - 5
9.3	4 - 2
16	4 - 5

GELOSO S.A. - Mod. Super G 903/R