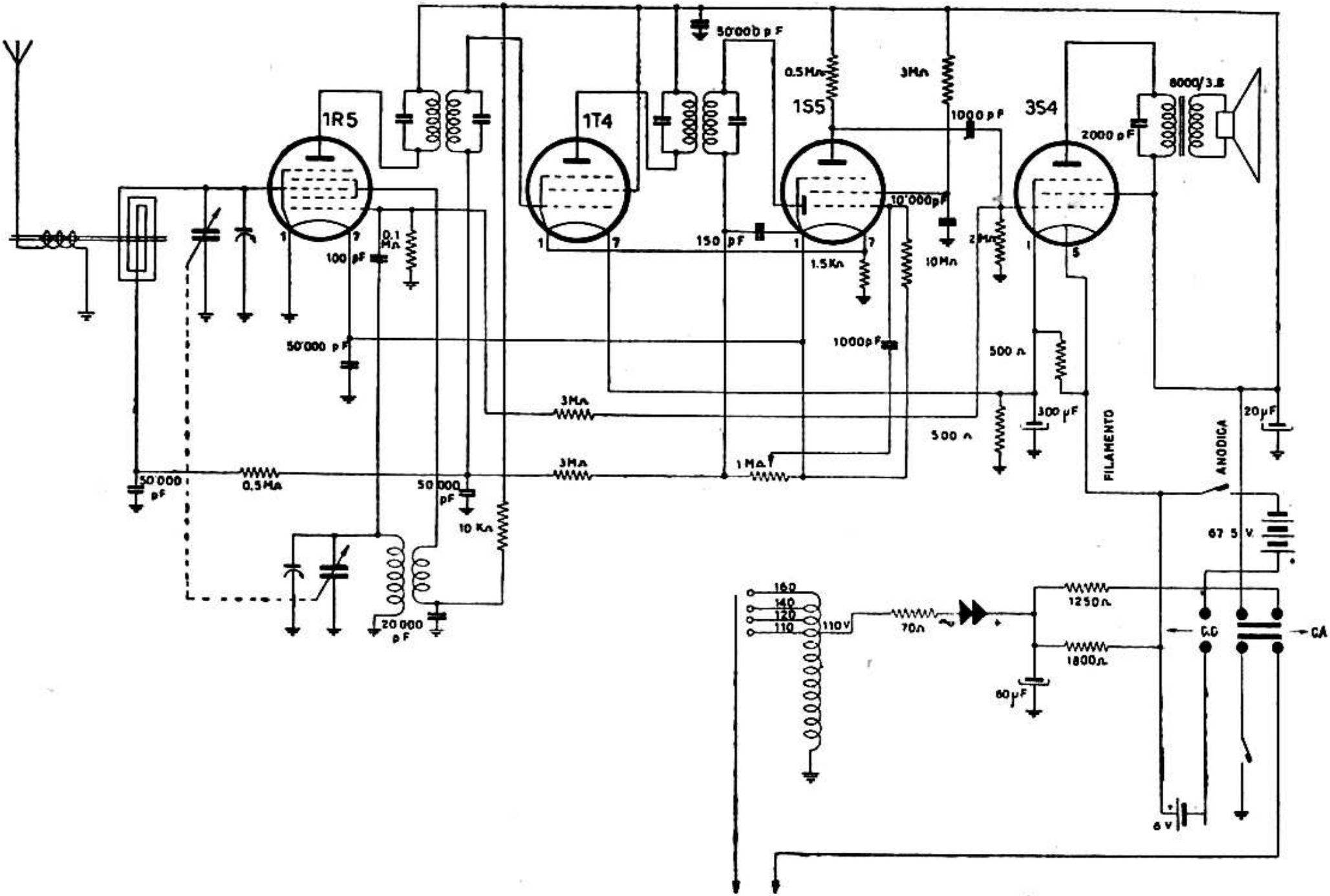

IRRADIO – Mod. BK 22 A – Apparecchio portatile alimentabile con pile o con tensione alternata della rete-luce. Media frequenza 467 kc.

IRRADIO - Mod. BK 22 A