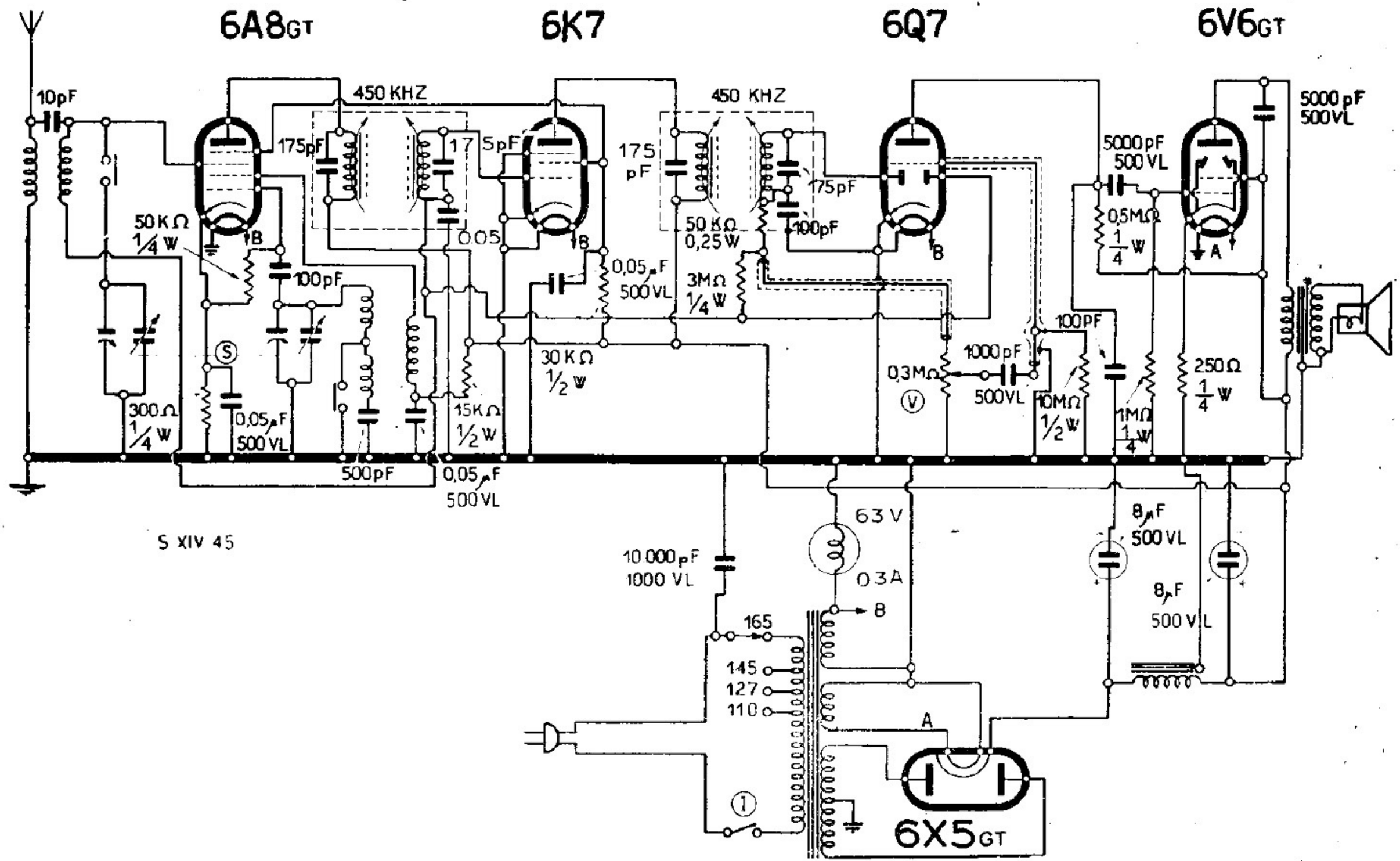

IRRADIO . MODD. « BM 16 » « BM 20 »

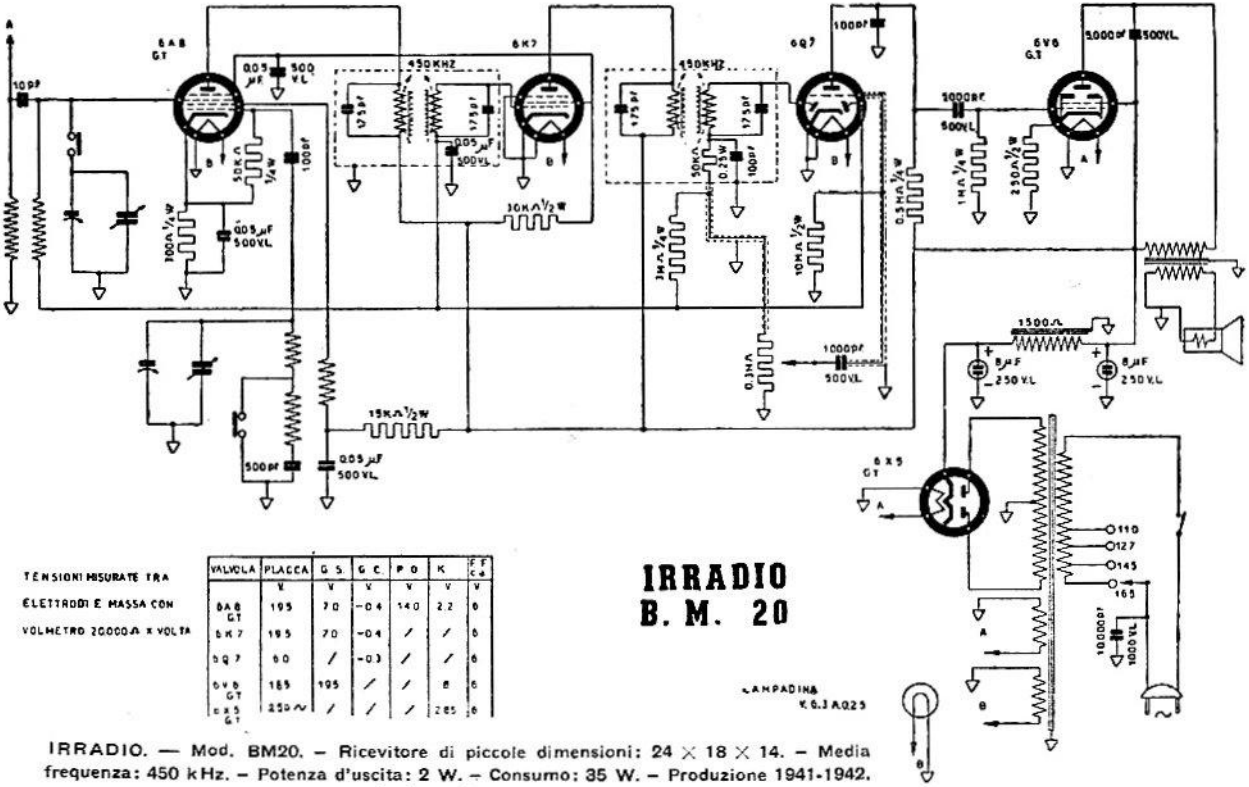

TENSIONI MISURATE FRA ELETTRODI E MASSA CON VOLMETRO 20000 Ω x VOLTA

VALVOLA	PLACCA	G S	G C	P O	K	F F Ca
	V	V	V	V	V	V
6A8 GT	195	70	-0.4	140	2.2	0
6K7	195	70	-0.4	/	/	0
6Q7	60	/	-0.3	/	/	0
6V6 GT	185	195	/	/	8	0
6X5 GT	250 ~	/	/	/	285	0

IRRADIO B. M. 20

IRRADIO. — Mod. BM20. – Ricevitore di piccole dimensioni: 24 × 18 × 14. – Media frequenza: 450 kHz. – Potenza d'uscita: 2 W. – Consumo: 35 W. – Produzione 1941-1942. – Onde medie e corte.