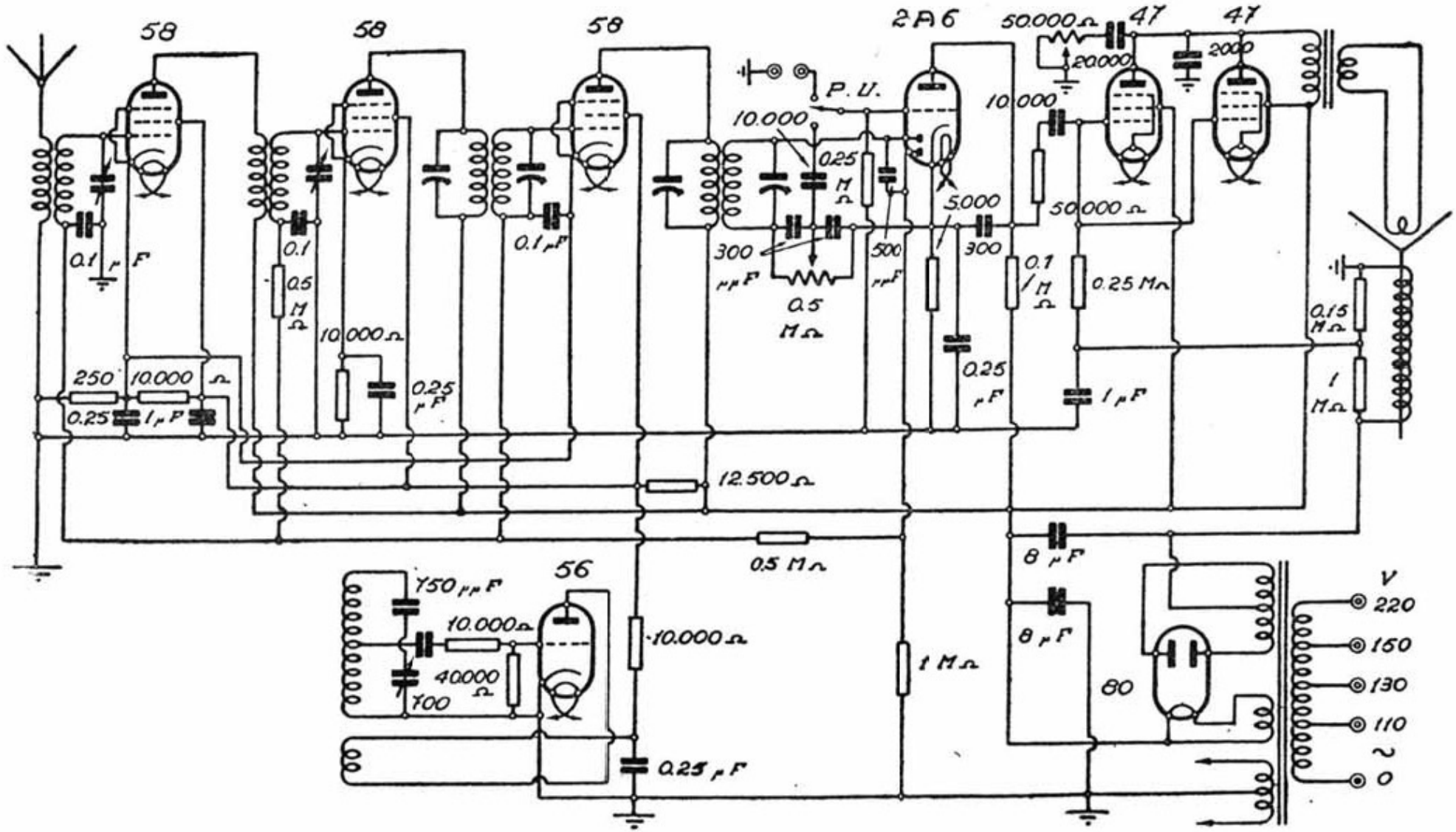

LA VOCE DEL PADRONE "MOD. RG 80 B"

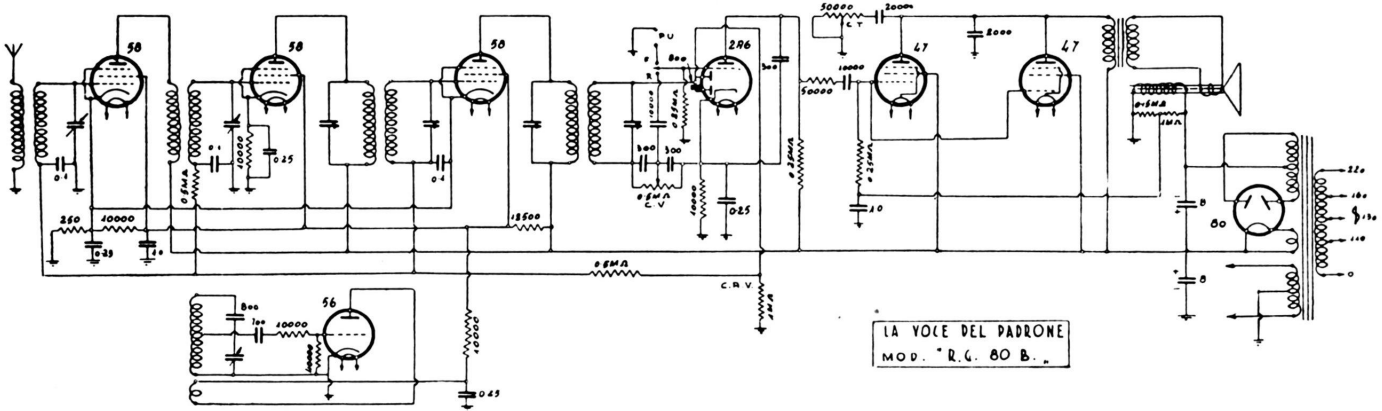

Onde medie. - M. F. 175 kc. - C. A. V. - C. T. - Oscillatrice 56 separata. - Due pentodi 47 in parallelo. - Produzione 1933. - Potenza d'uscita: 5. watt.

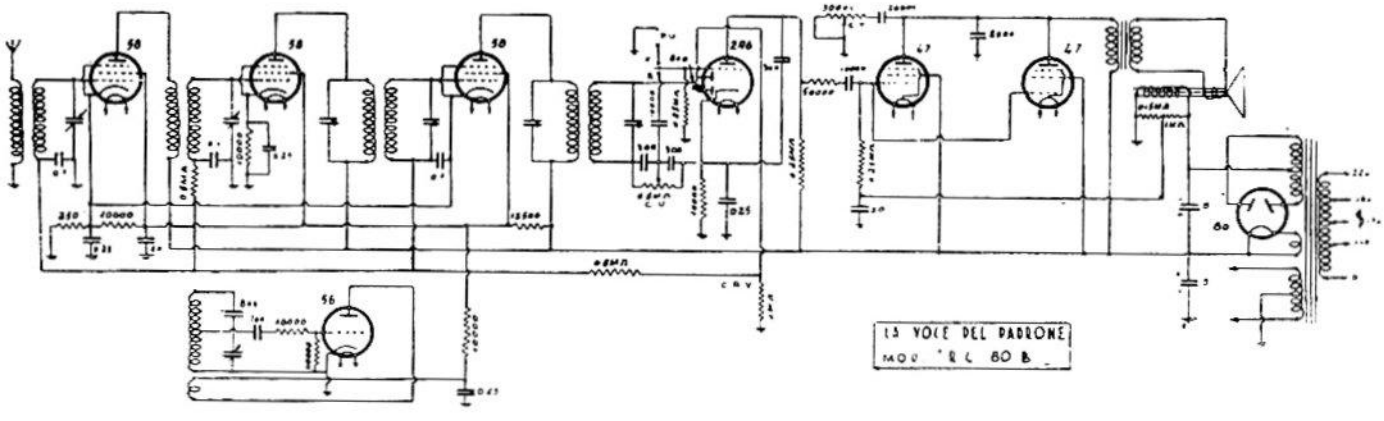

LA VOCE DEL PADRONE. — Modello « R. G. 80 B ». - Produzione 1933 - Media frequenza: 175 kc.