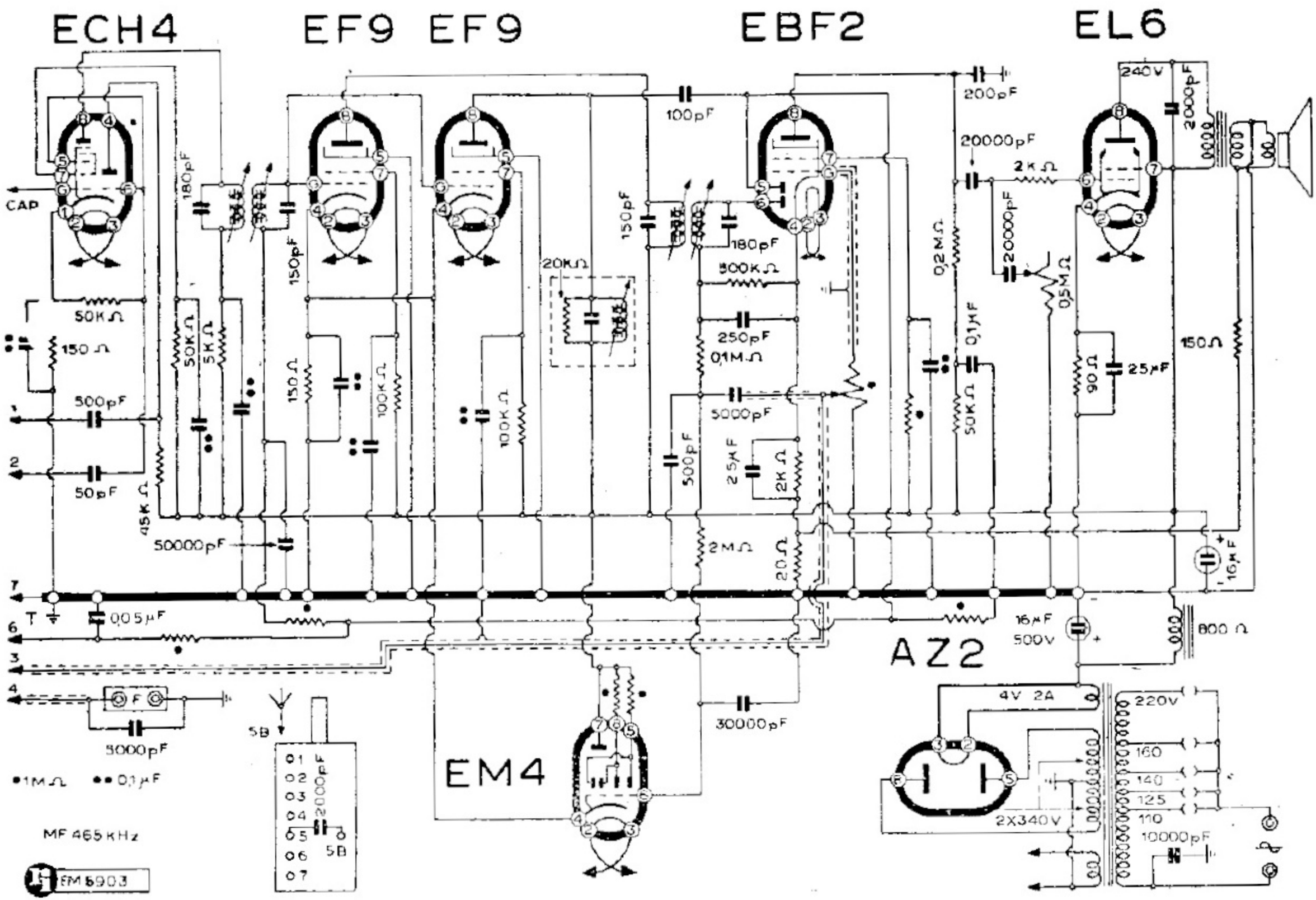
ECH4
EF9
EF9
EBF2
EL6
EM4
AZ2
CAP
180pF
150pF
50KΩ
150Ω
500pF
50pF
45KΩ
50KΩ
5KΩ
100KΩ
20KΩ
100pF
180pF
300KΩ
250pF
0,1MΩ
5000pF
500pF
25μF
2KΩ
2MΩ
20Ω
200pF
20000pF
2KΩ
20000pF
0,2MΩ
0,5MΩ
0,1μF
50KΩ
90Ω
25μF
240V
2000pF
150Ω
16μF
50000pF
0,05μF
30000pF
16μF
500V
800Ω
4V 2A
220V
160
140
125
110
2X340V
10000pF
5000pF
5B
2000pF
01
02
03
04
05
06
07
•1MΩ
••0,1μF
MF 465 KHz
EM5903

L.I.A.R. - MOD. « 658 »

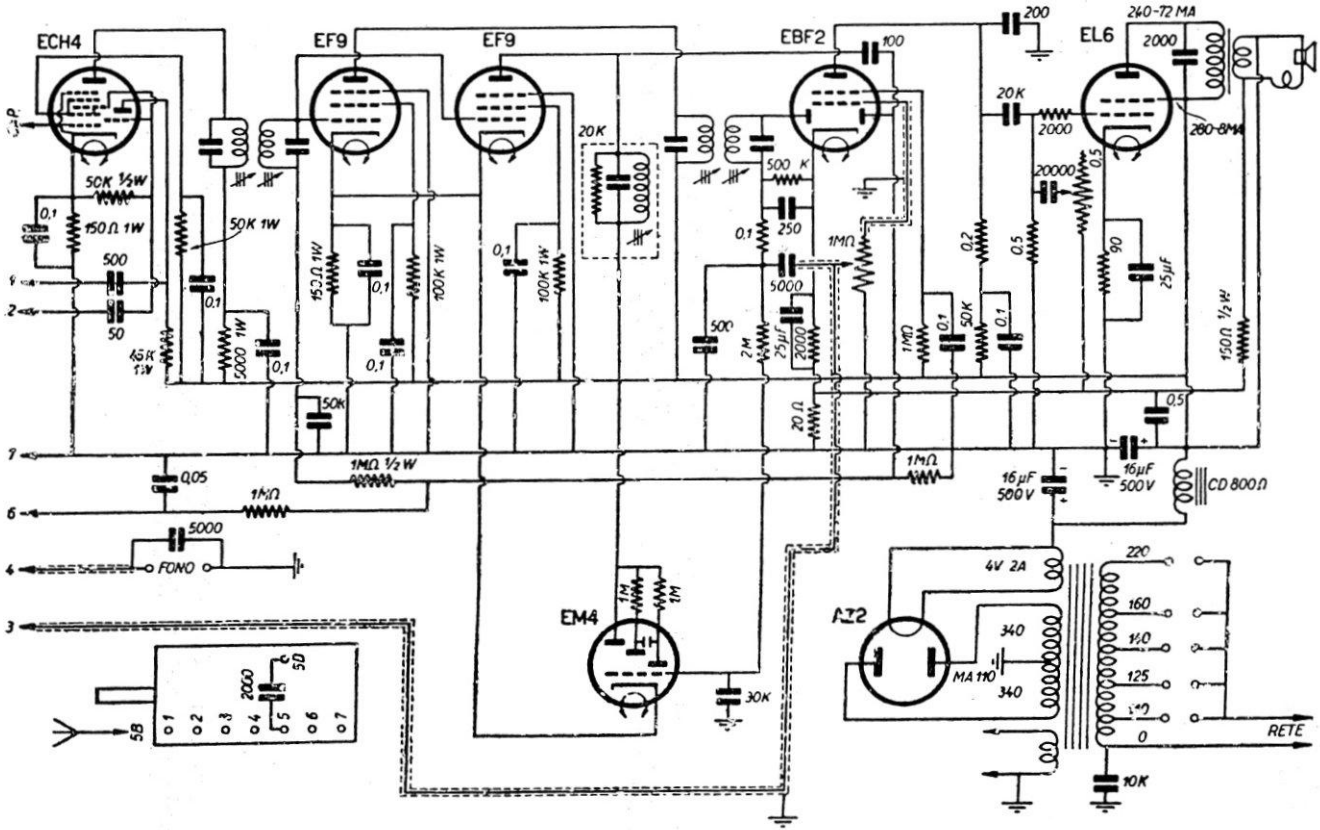

LIAR - Mod. 658 - Supereterodina a 5 valvole, più una EF9 per l'amplificazione del CAV, e una EM4 indicatrice di sintonia. Media frequenza: 465 kc/s. C.d.t. bobina campo: 88 V. Produzione 1947-48.