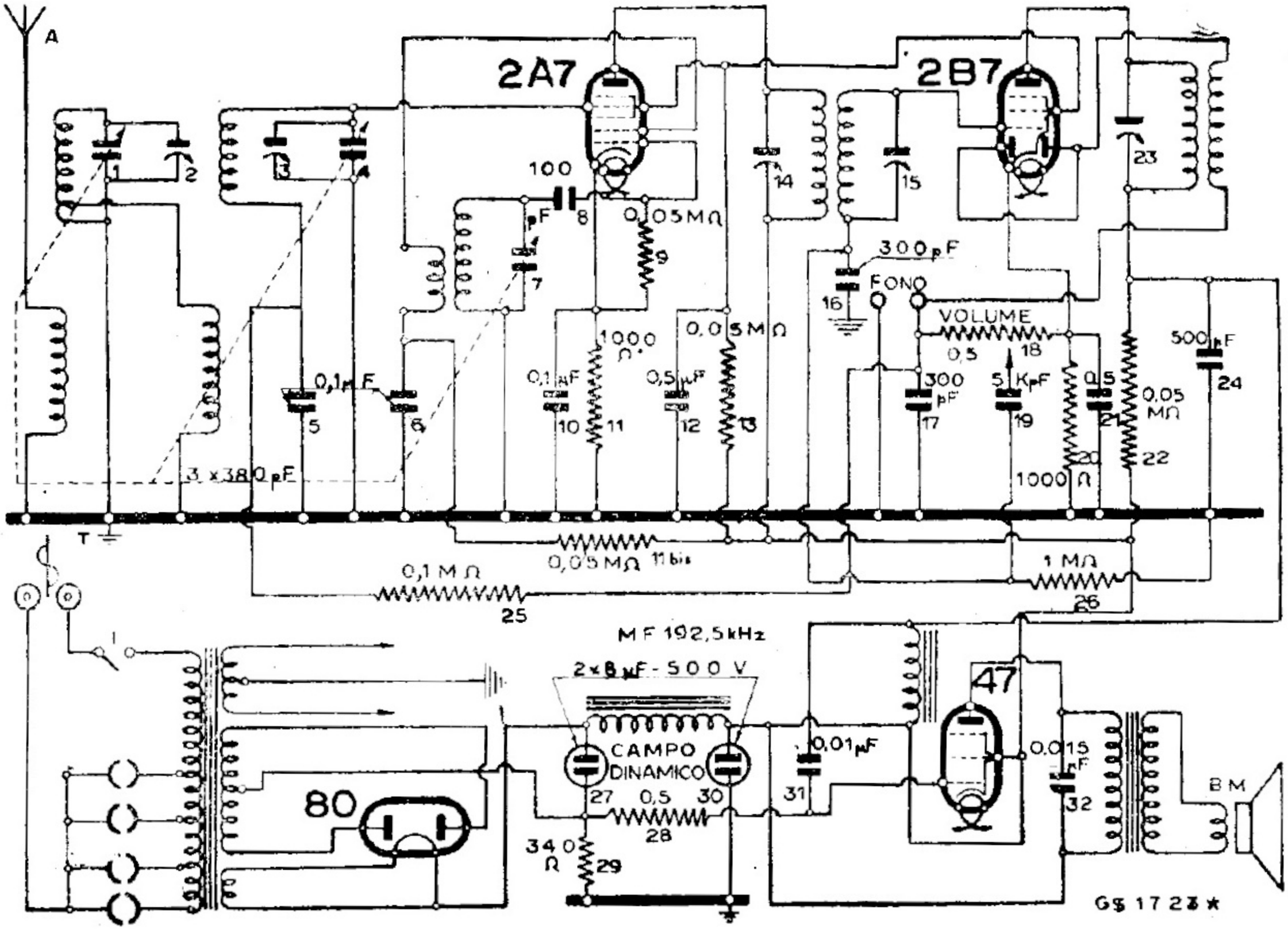

MAGNADYNE - MOD. « M 44 »

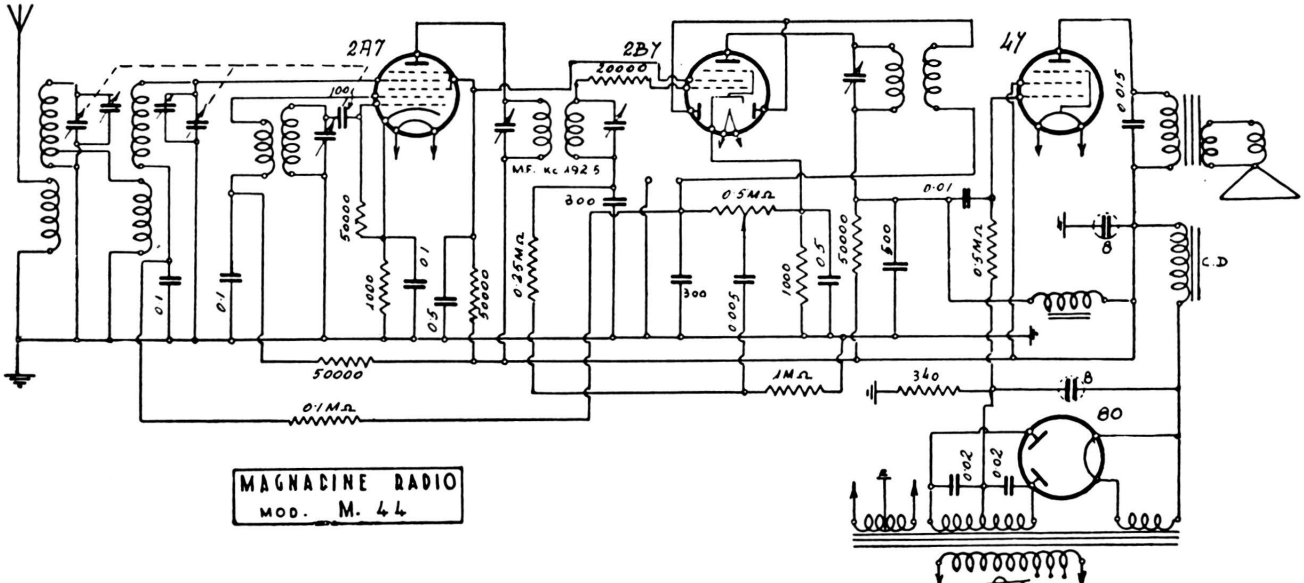

Onde medie. - M. F. 206 kc. - C. A. V. - Scala parlante. - Circuito reflex per c. a. v. - I due diodi della 2B7 sono adoperati solo per il c. a. v. - 47 con polarizzazione fissa di griglia. - Consumo totale di corrente anodica: 45 mA. - Potenza d'uscita: 2,5 watt.