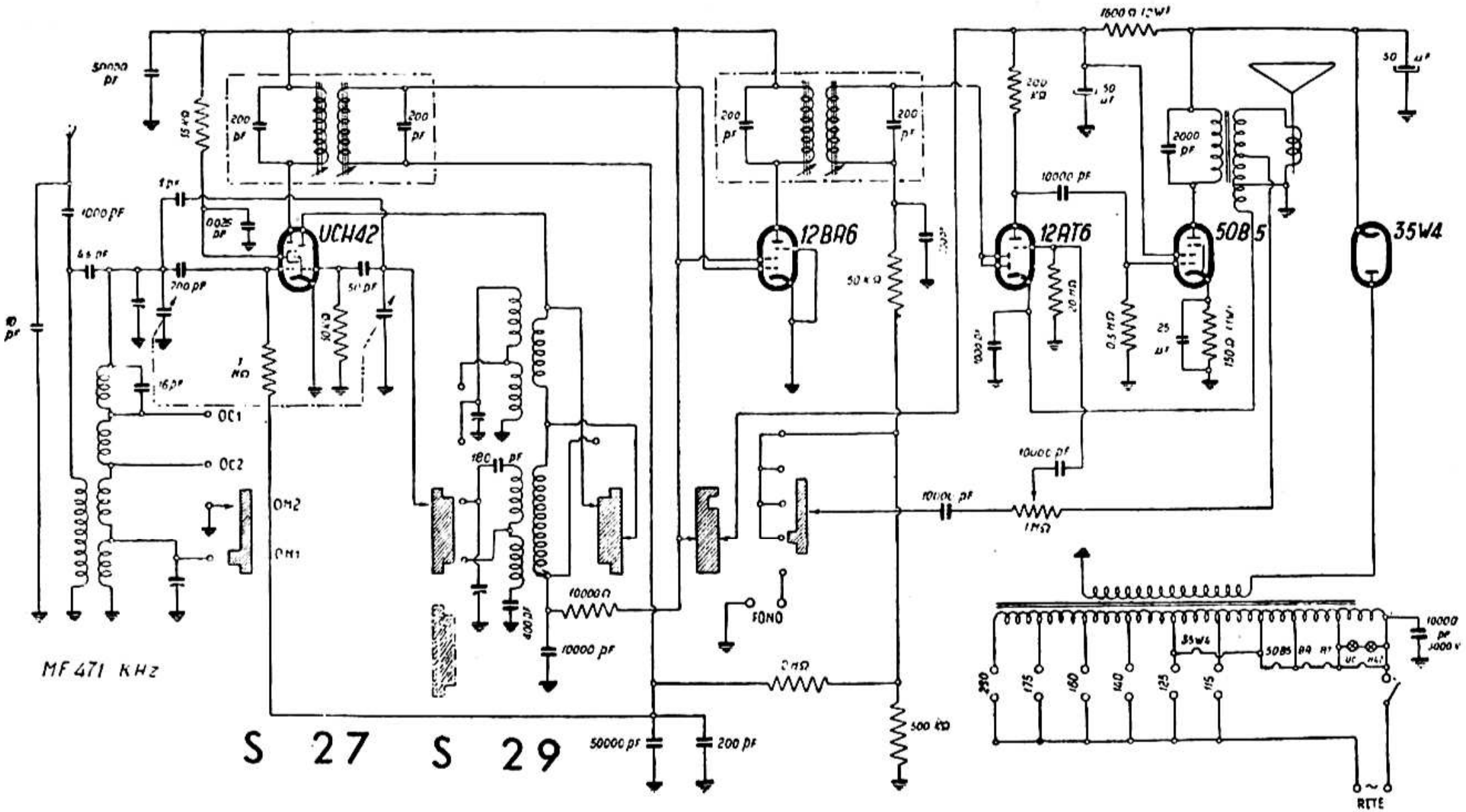

MAGNADYNE RADIO - Modd. S 27 e S 29 - Onde medie divise e due gamme onde corte. Media frequenza 471 kc. Reazione inversa dal secondario del trasformatore d'uscita. Potenza d'uscita 2 watt.