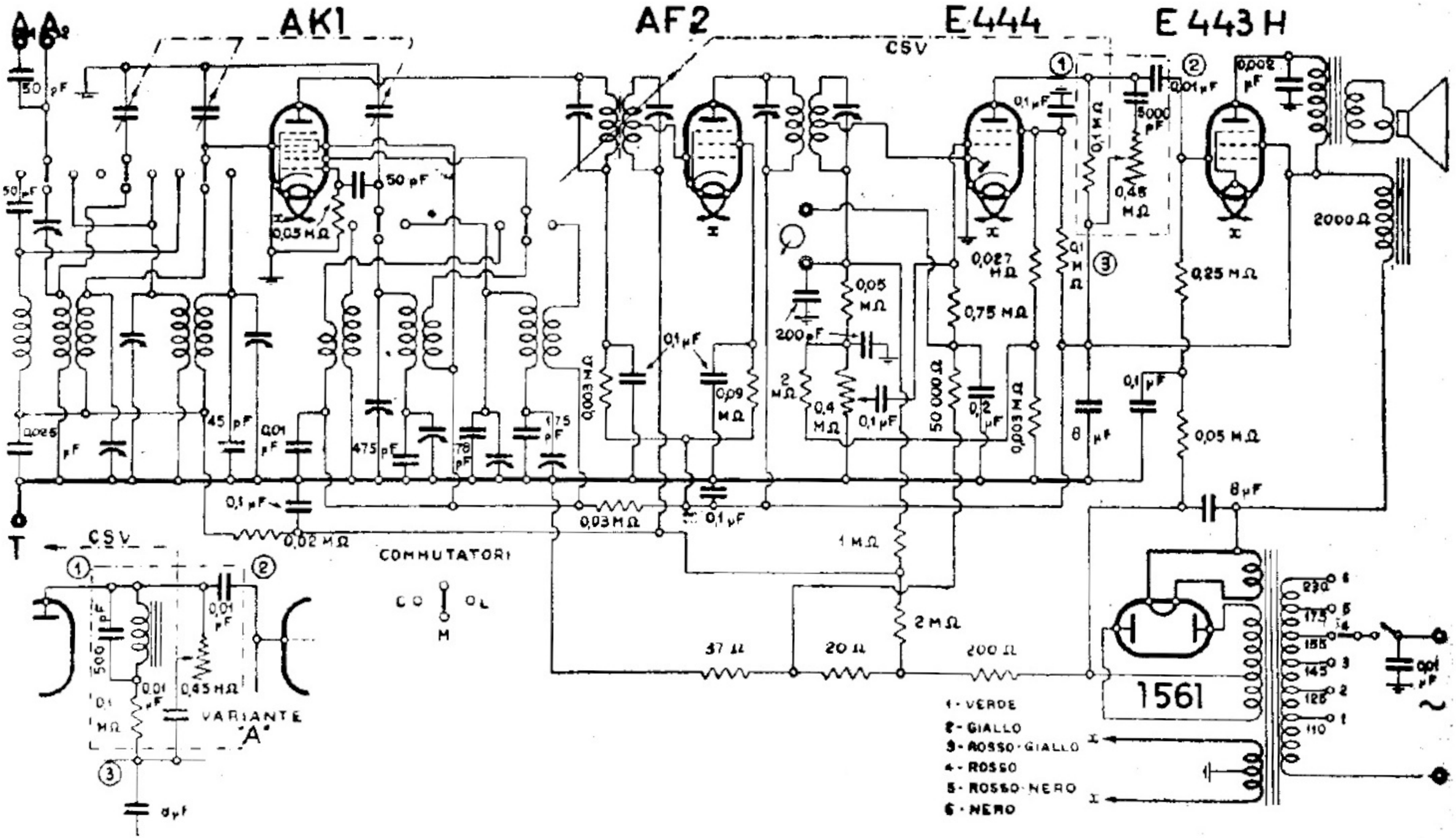

MAGNADYNE - MODD. « SV 3 » - « SV 10 »
(REALIZZA i MODD. « SV 107 » - « SV 109 »)

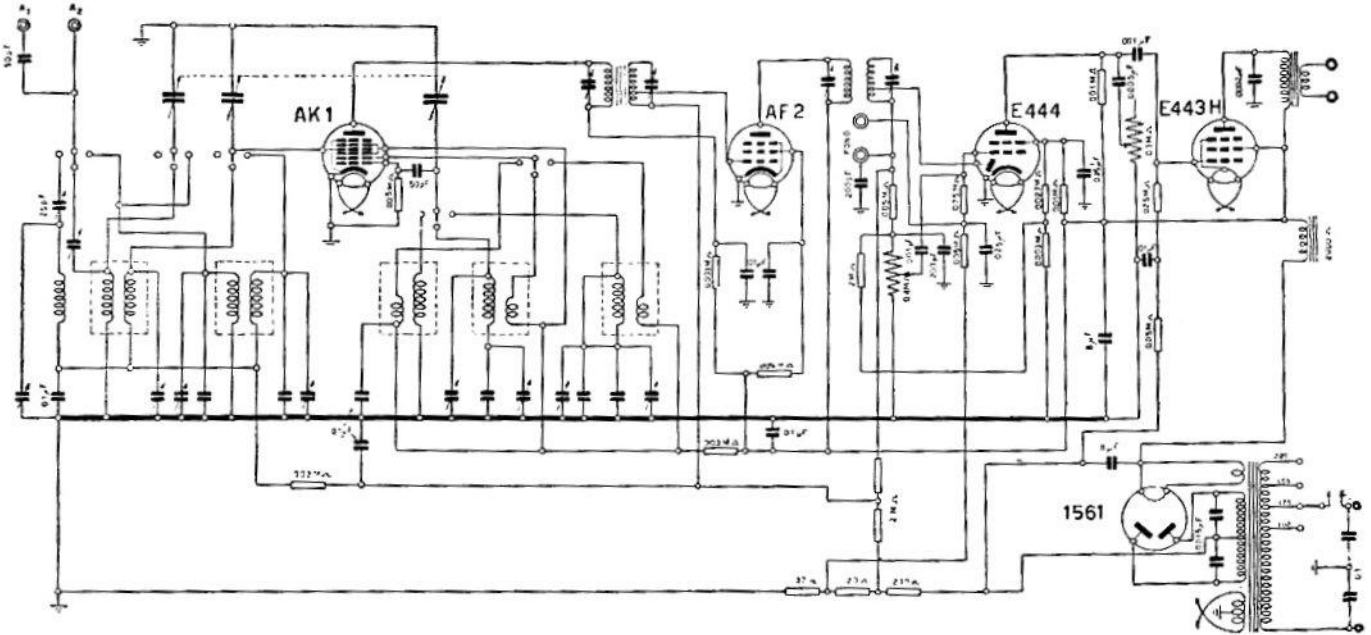

MAGNADYNE RADIO. — Mod. « SV 10, SV 53, SV 107, SV 109 e SV 153 ». — MF, prima serie: 362,5; seconda serie: 471 kHz. — Produzione: 1936.