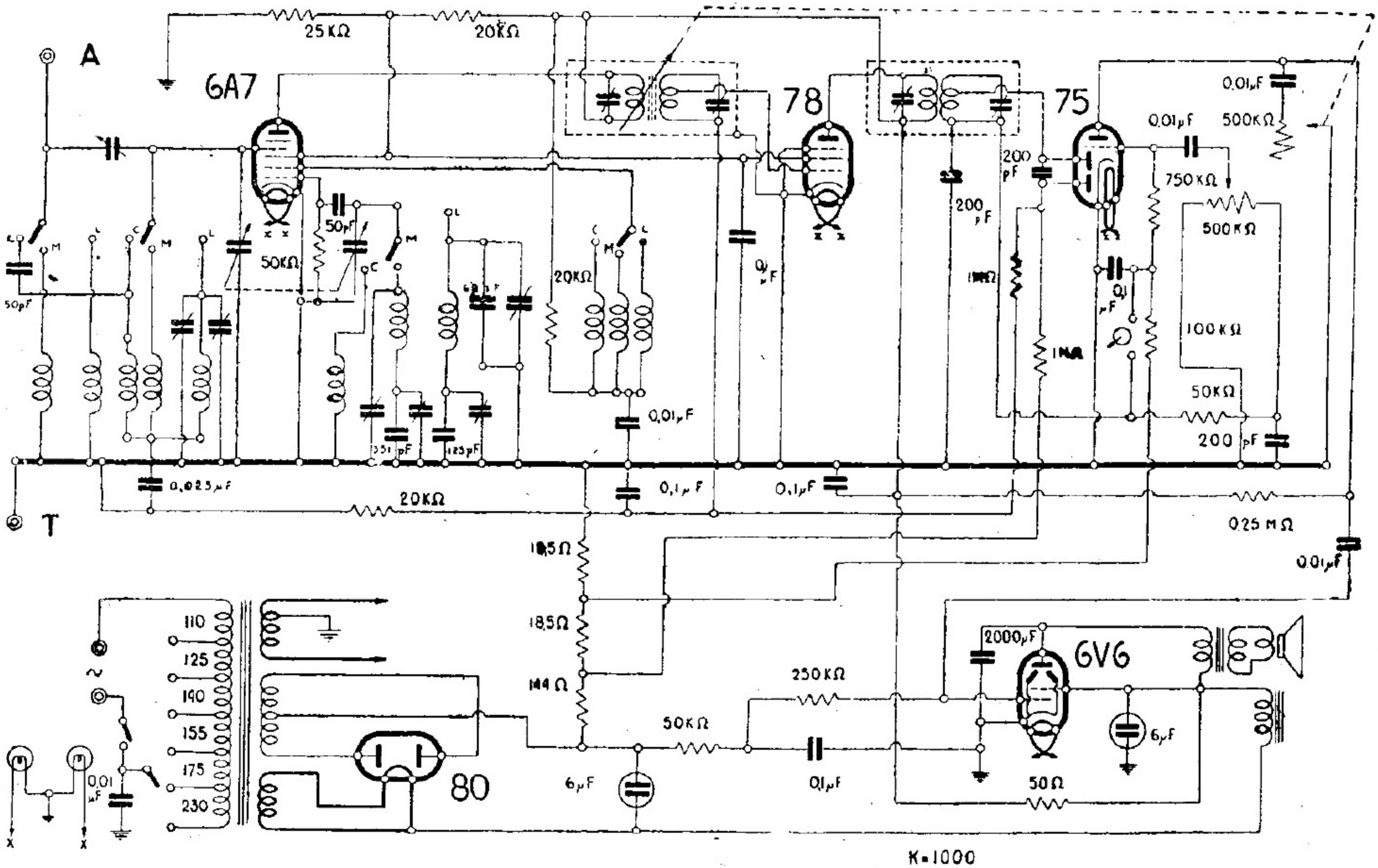

MAGNADYNE - MODD. « SV 12 » - « SV 14 »
(REALIZZA I MODD. « SV 112 » - « SV 114 »)

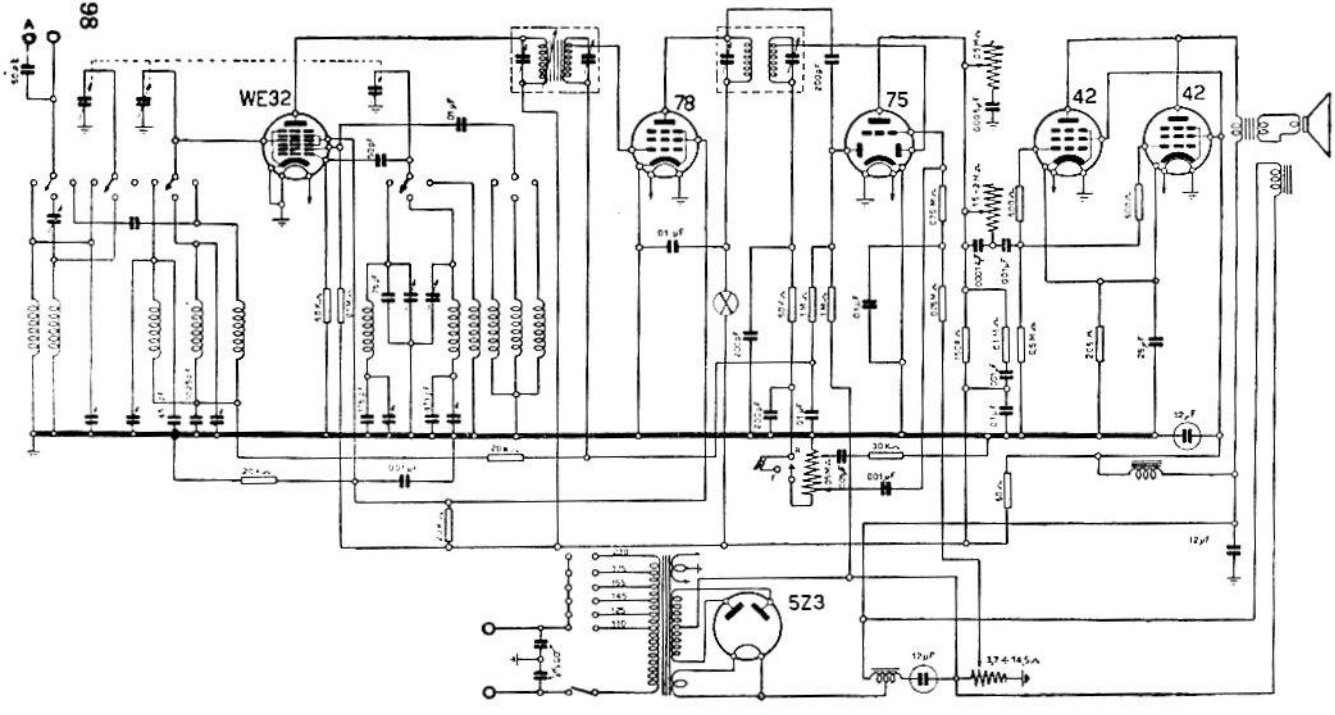

MAGNADYNE RADIO. — Mod. « SV 12, SV 14, SV 17, SV 112, SV 114 e SV 117 ». — Media frequenza: 362,5 kHz.
Produzione: 1936.