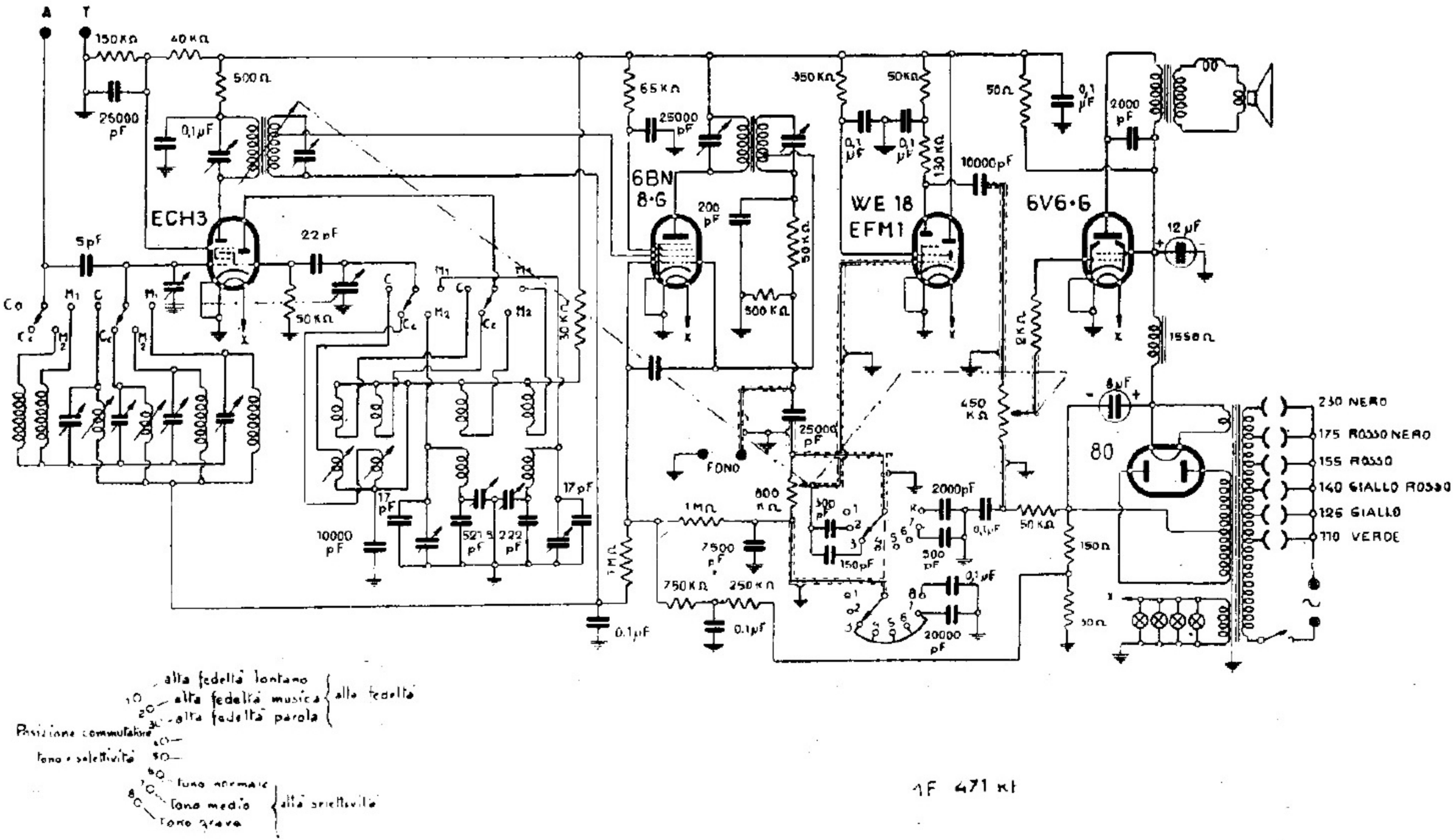

MAGNADYNE - MOD. « SV 46 »

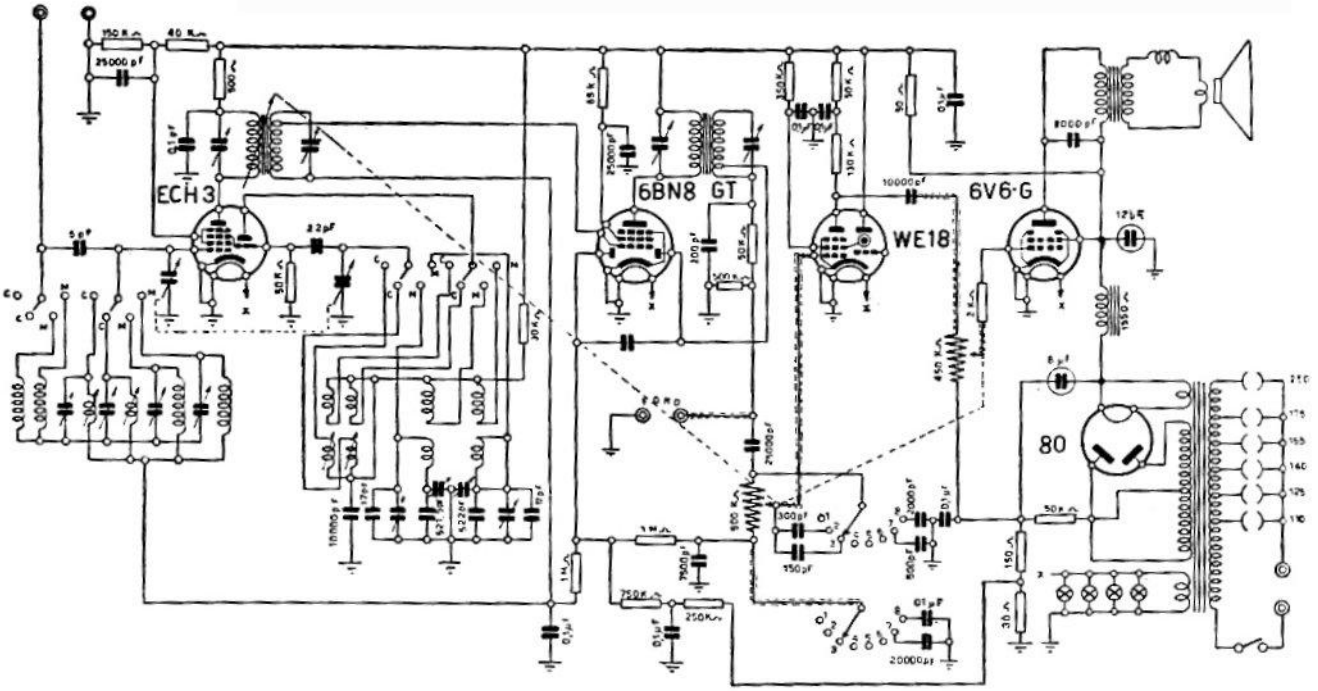

MAGNADYNE RADIO. — Mod. SV 46 e SV 146. – Media frequenza: 471 kHz. – Produzione 1937-1938.