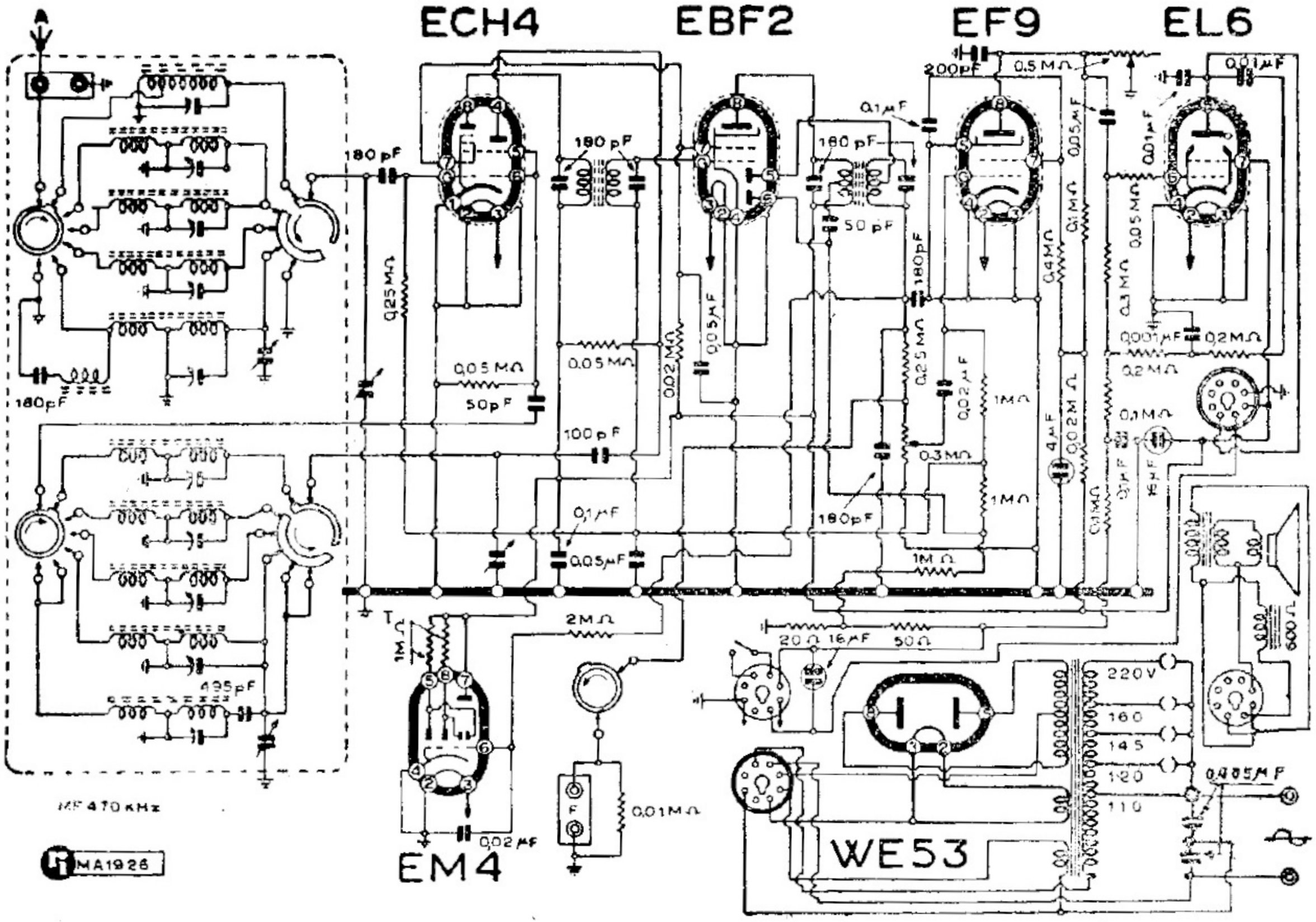

MINERVA - MOD. « 465/1 »