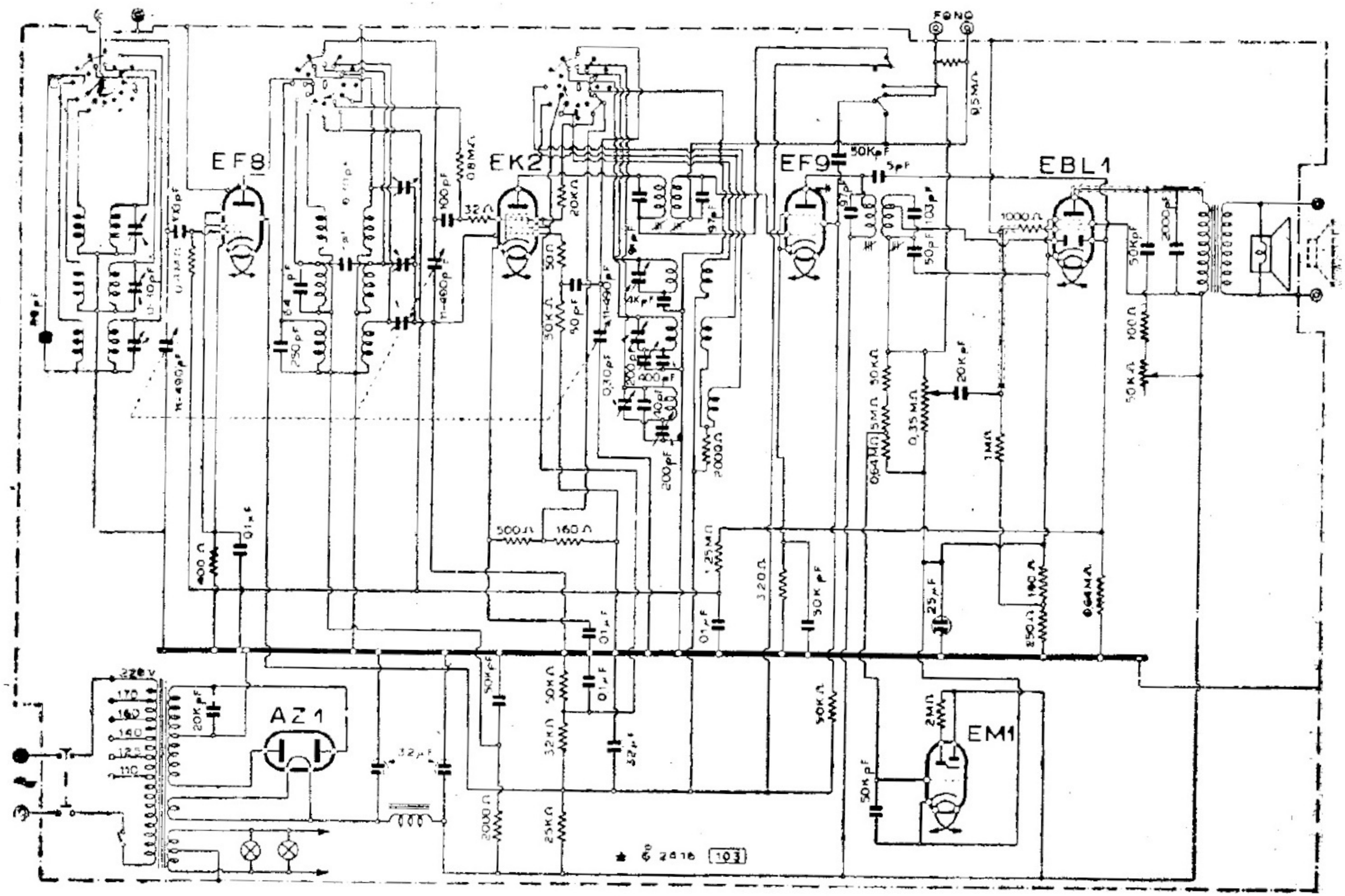

PHILIPS RADIO - MOD. « 665 A »

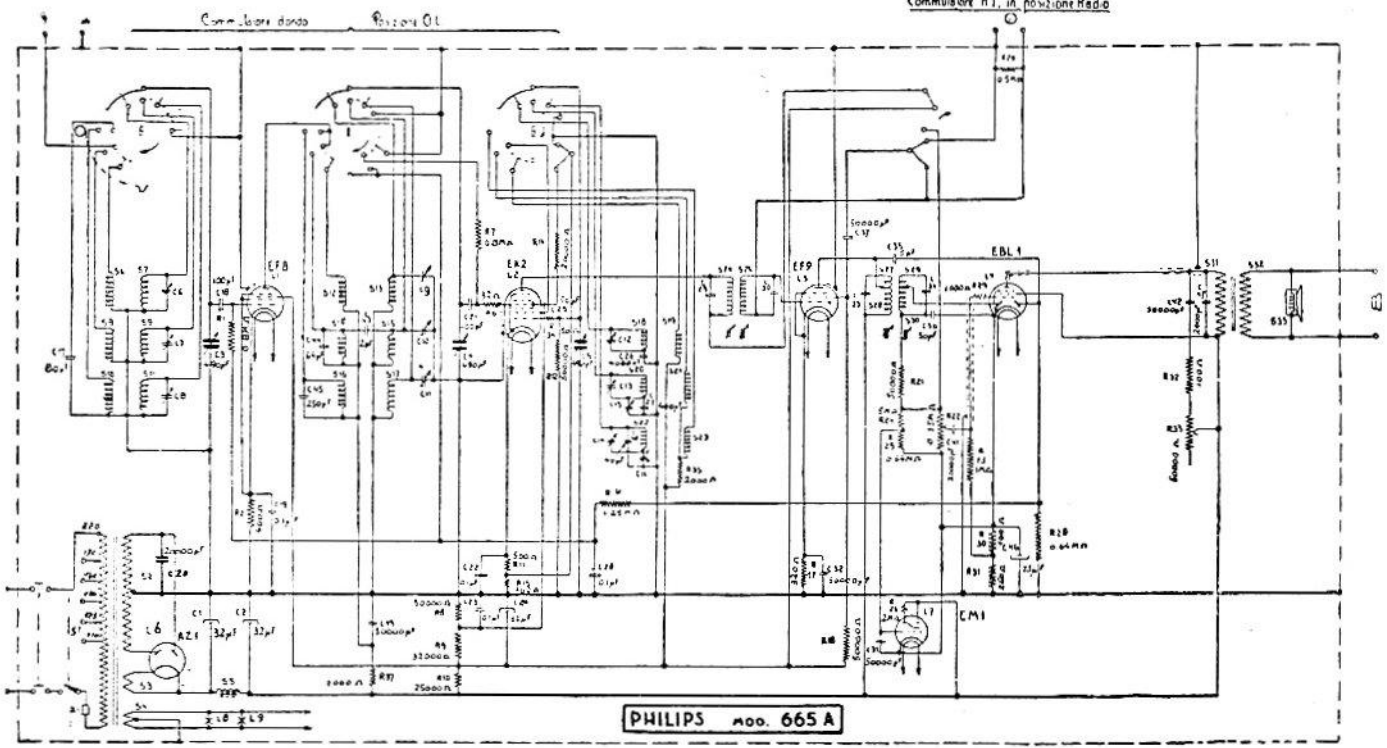

PHILIPS RADIO — Mod. 665 A – Produzione 1938-39. – Gamme: c. (18-51), m. (210-575), l (200-2000).
Media frequenza: 468 kHz.