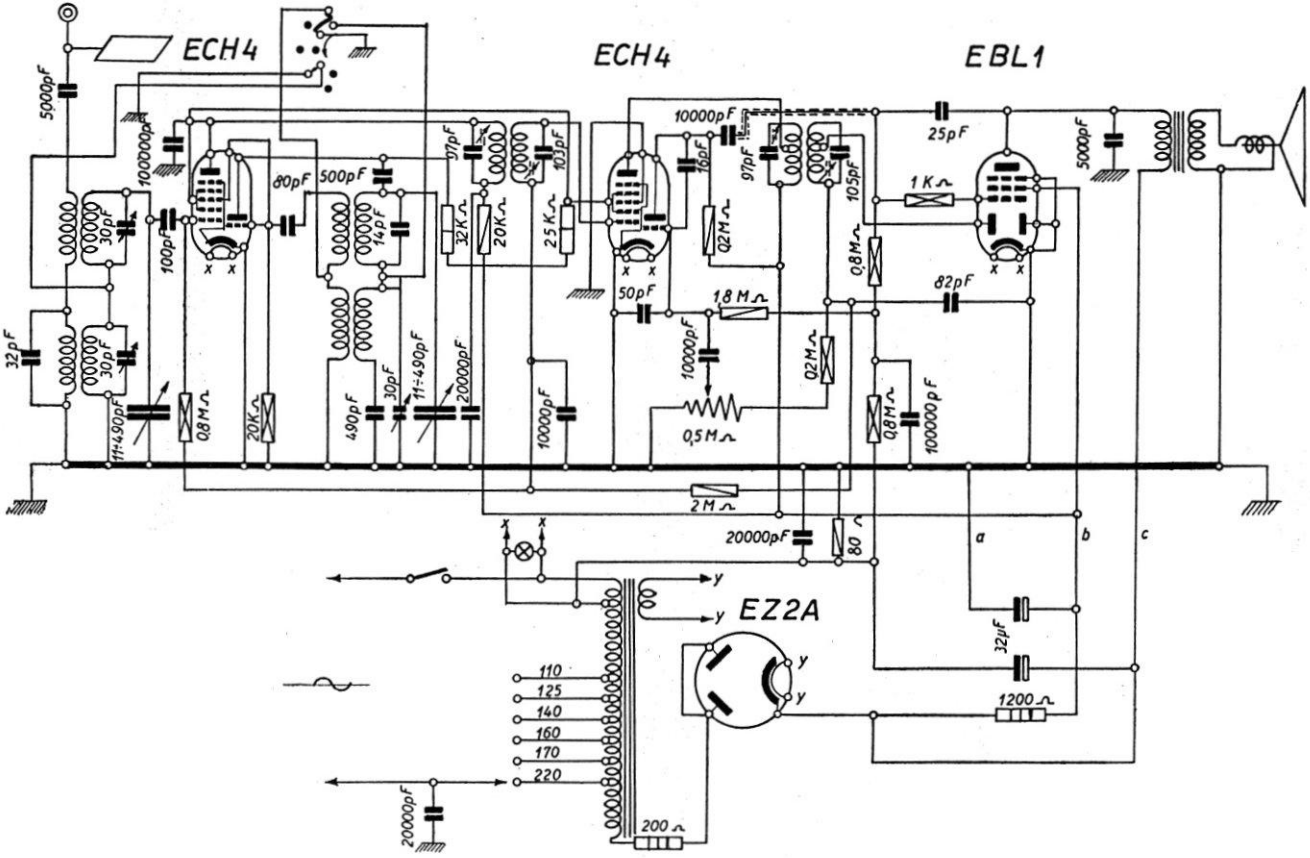

PHILIPS RADIO - Mod. BI 390 A e mod. BI 390 A bis - Onde corte e medie - Media frequenza 468 kc/s. Potenza d'uscita 2 W circa. Il mod. BI 390 A bis differisce per avere il condensatore elettrolitico 2 × 50 μF. (V. modifica a parte).