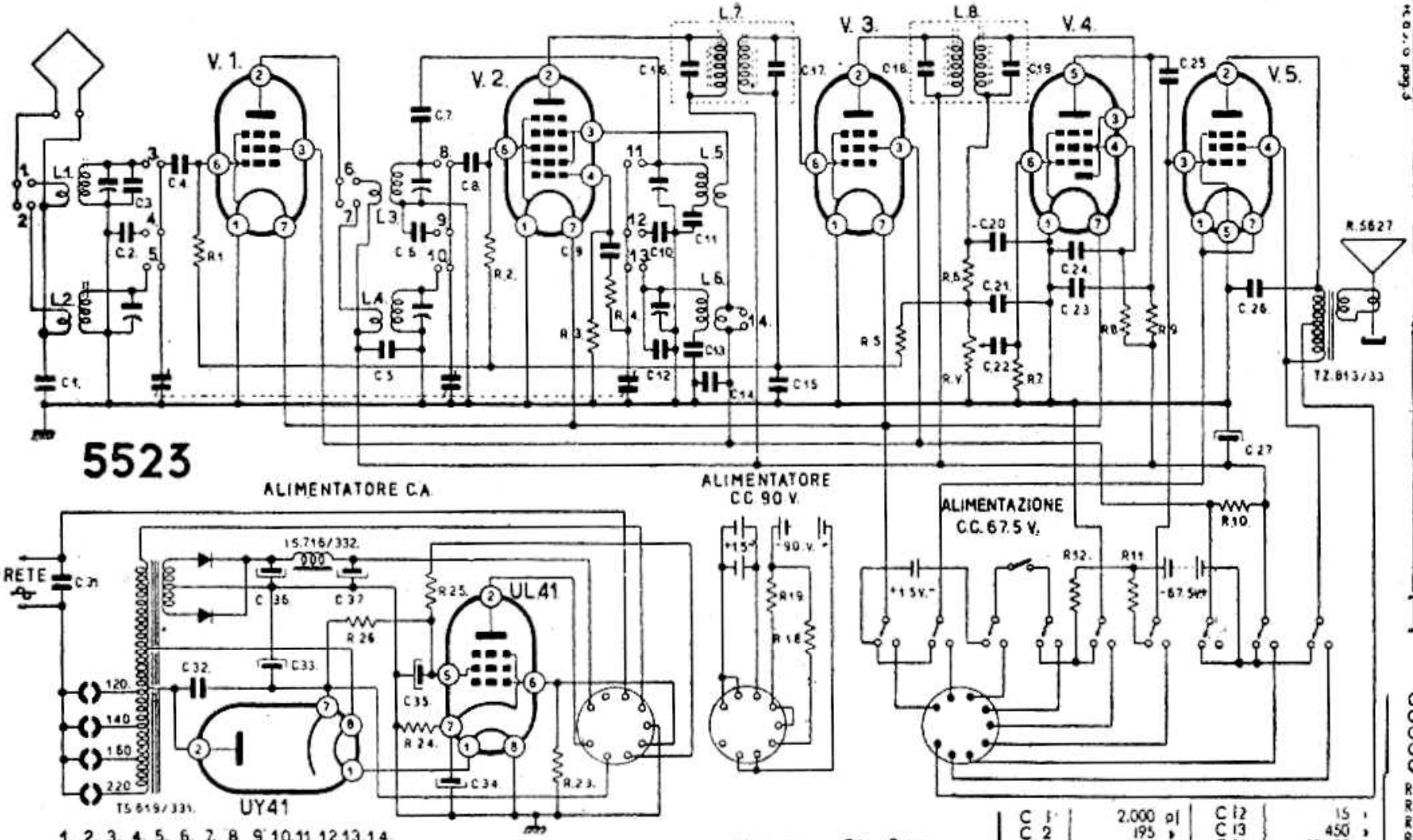

	1.	2.	3.	4.	5.	6.	7.	8	9	10.	11	12.	13.	14.
O.C.S.	●	○	●	○	○	●	○	●	○	○	●	○	○	●
O.C.	●	○	●	●	○	●	○	●	●	○	●	●	○	●
O.M.L.	○	●	○	●	●	○	●	○	●	●	○	●	●	○
O.M.	○	●	○	○	●	○	●	○	○	●	○	○	●	○

Alimentatore CC 90 V

R 18	1 MΩ
R 19	225 Ω

Alimentatore CA. (Rete)

C 31	3.000 pf
C 32	25.000 »
C 33	32 MI
C 34	2 »
C 35	32 »
C 36	2.500 »
C 37	2.500 »

R 23	500 KΩ
R 24	140 Ω
R 25	1250 Ω
R 26	1000 Ω

C 1	2.000 pf	C 12	15 »
C 2	195 »	C 13	450 »
C 3	25 »	C 14	50.000 »
C 4	100 »	C 15	25.000 »
C 5	50.000 »	C 16	200 »
C 6	195 »	C 17	200 »
C 7	6,3 »	C 18	200 »
C 8	100 »	C 19	200 »
C 9	50 »	C 20	100 »
C 10	195 »	C 21	100 »
C 11	5.000 »	C 22	2.000 »

C 23	100 »
C 24	25.000 »
C 25	5.000 »
C 26	3.000 »
C 27	32 MI
R 1	2 MΩ
R 2	2 MΩ
R 3	100 KΩ
R 4	200 Ω
R 5	2 MΩ
R 6	50 KΩ
R 7	10 MΩ
R 8	3,2 MΩ
R 9	1 MΩ
R 10	5 KΩ
R 11	1 MΩ
R 12	300 Ω

ELENCO VALVOLE E TENSIONI

Valvole	Tipo	
V 1	1T4	Amplif. R. F.
V 2	1R5	Convertitrice
V 3	1T4	Amplif. M. F.
V 4	1S5	Rivelat. B. F.
V 5	3Q4	Amplif. finale
	UL41	Amplif. finale
	UY41	Raddrizzatrice

Potenza indistorta d'uscita

ALIMENTAZIONE

Batt. 67.5 V.				Batt. 90 V.			
VF.	VP	Vsc	Vc.	VF.	VP	Vsc.	Vc.
1.5	63	63		1.5	85	65	
1.5	63	63		1.5	85	65	
1.5	63	63		1.5	85	65	
1.5	10	22.5		1.5	10	22.5	
1.5	63	63	4	1.5	83	85	4.5
70 mW				120 mW.			

Rete CA.			
VF.	VP.	Vsc.	Vc.
1.4	85	65	
1.4	85	65	
1.4	85	65	
1.4	10	22.5	
45	105	100	4.8
31	125		115
0,7 W.			

S.A. FIMI – Mod. PHONOLA 5523 – Apparecchio portatile con funzionamento a pile o a rete-luce; provvisto di due amplificatrici finali, una per il funzionamento con pile l'altra per il funzionamento con rete-luce. Onde medie divise e due gamme onde corte. Media frequenza 470 kc.

PHONOLA - Mod. 5523