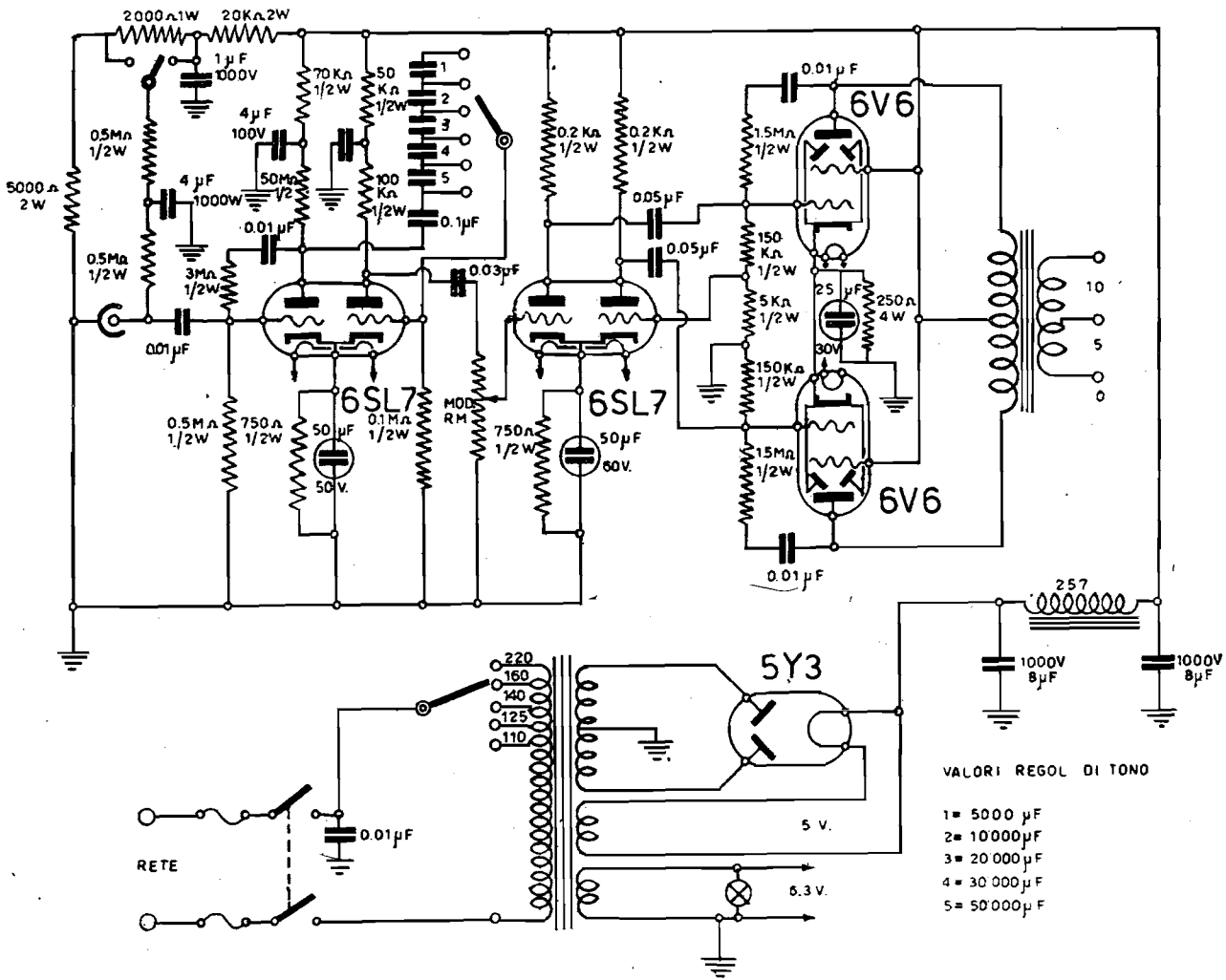

OFFICINE A. PREVOST - Impianto da cinema sonoro, da 15 watt, tipo 151.

OFFICINE PREVOST - Cinema sonoro 151