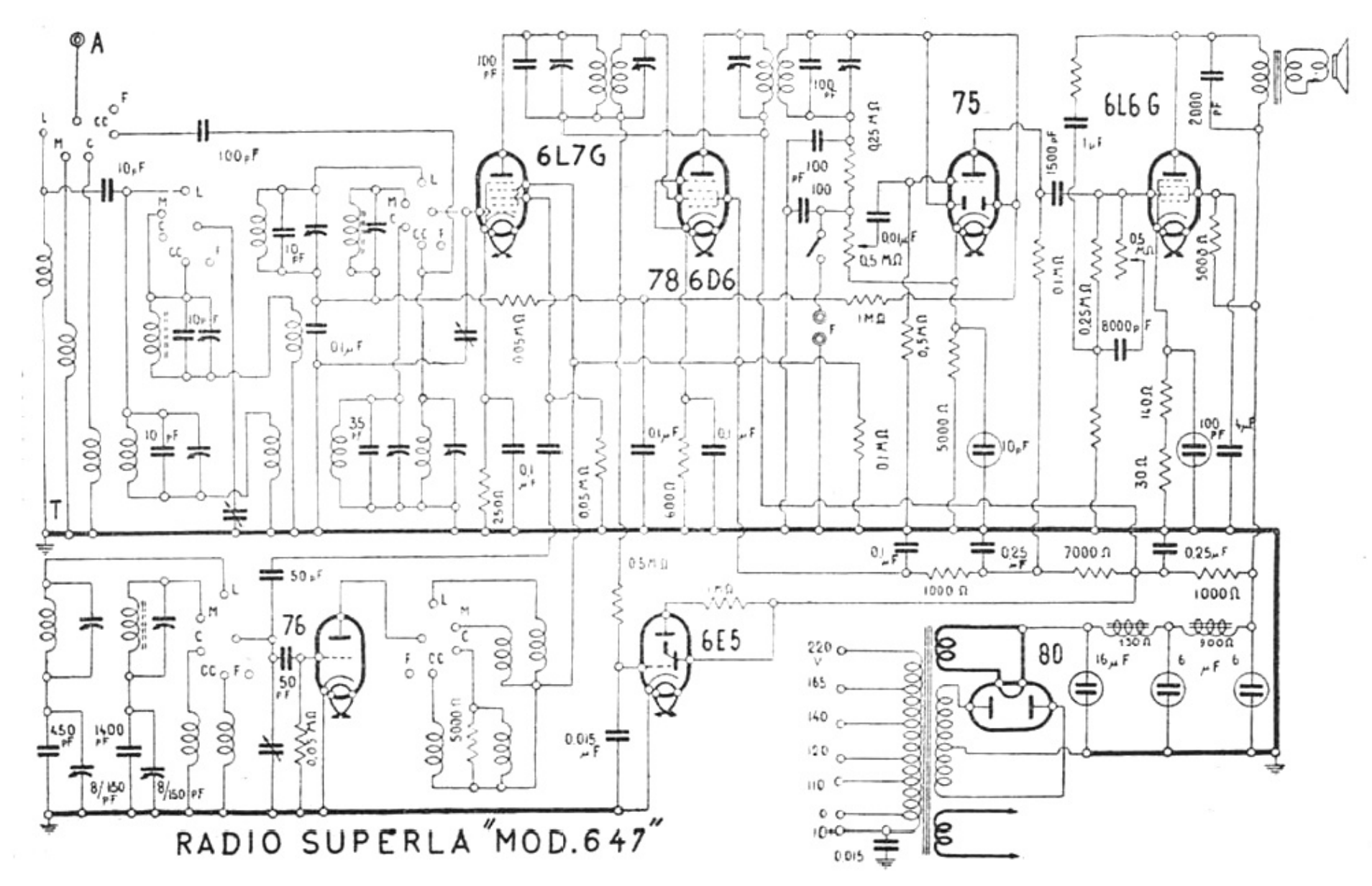
A
6L7G
78 6D6
75
6L6G
76
6E5
80
RADIO SUPERLA "MOD.647"

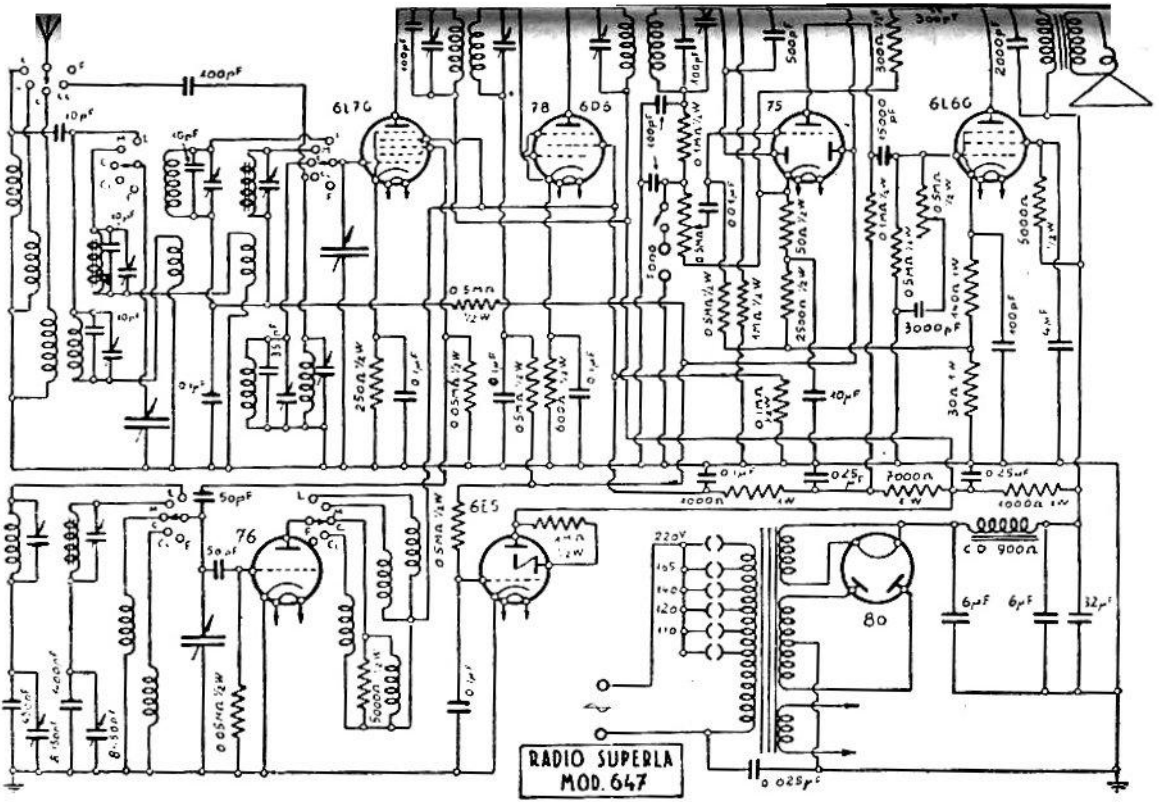

RADIO SUPERLA. — Mod. « 647 » e « 1647 ». - Produzione 1938. - Media frequenza: 128,25 kHz