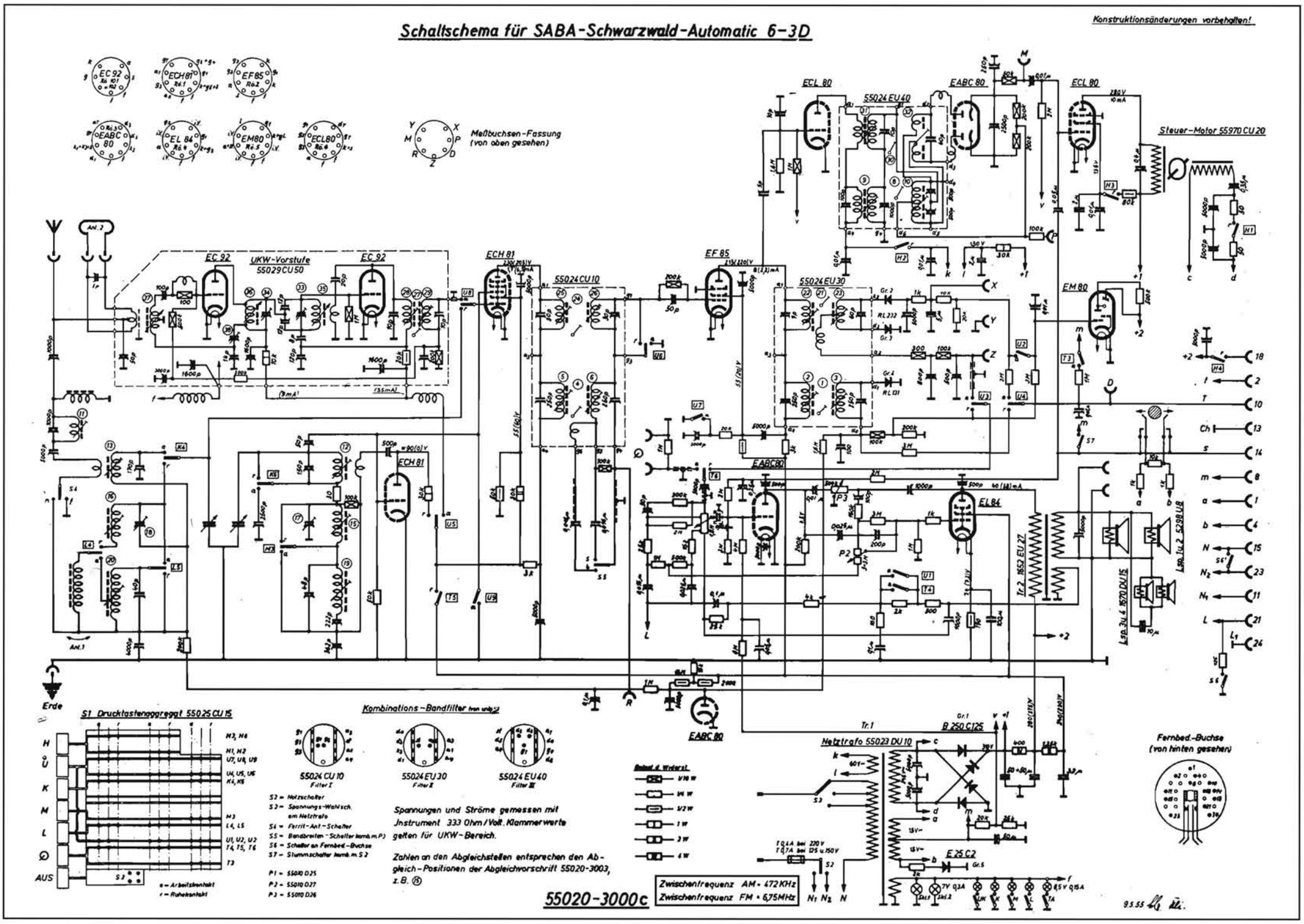

SABA-ITALIA (Schwarzwälder Apparate-Bau) - Mod. Schwarzwald Automatic 6-3D. Apparecchio AM/FM con guida elettronica a distanza, per la ricerca automatica della emittente desiderata. Quattro gamme d'onda, di cui tre a modulazione di ampiezza e una a modulazione di frequenza. MF/AM a 472 kc/s, MF/FM a 6,75 Mc/s. Riproduzione sonora del tipo 3D, con 3 altoparlanti. Rivelatore AM/FM con diodi a germanio per la riproduzione acustica, e rivelatore AM/FM a valvole per il comando del motore elettrico incorporato. A destra sono indicate le prese per il cavo collegante il comando di guida elettronica a distanza per la sintonia„ ricerca rapida, regolazione del volume, sospensione temporanea, accensione e spegnimento.