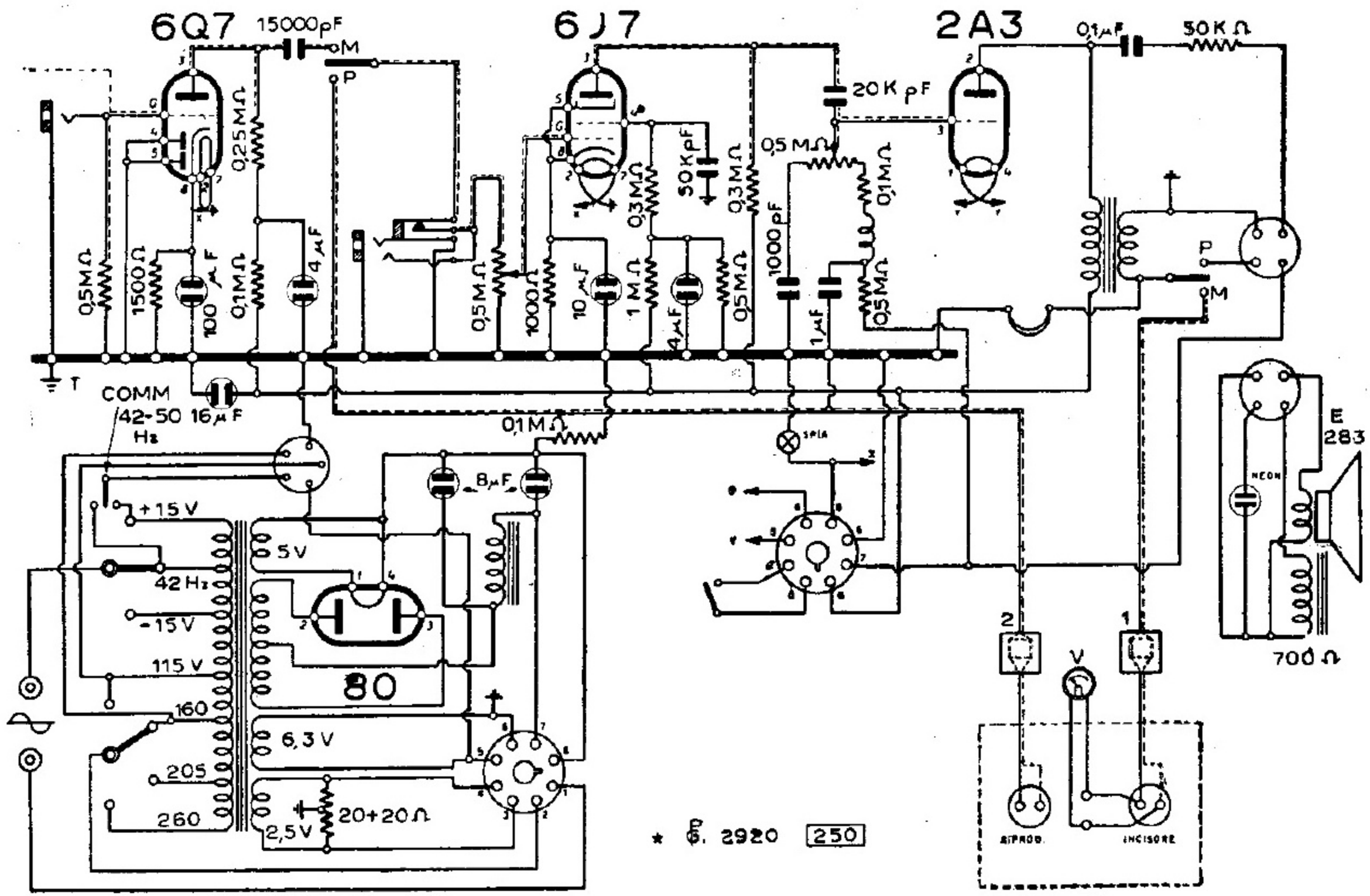

S.A.F.A.R. - FONOINCISORE MOD. « 44 »