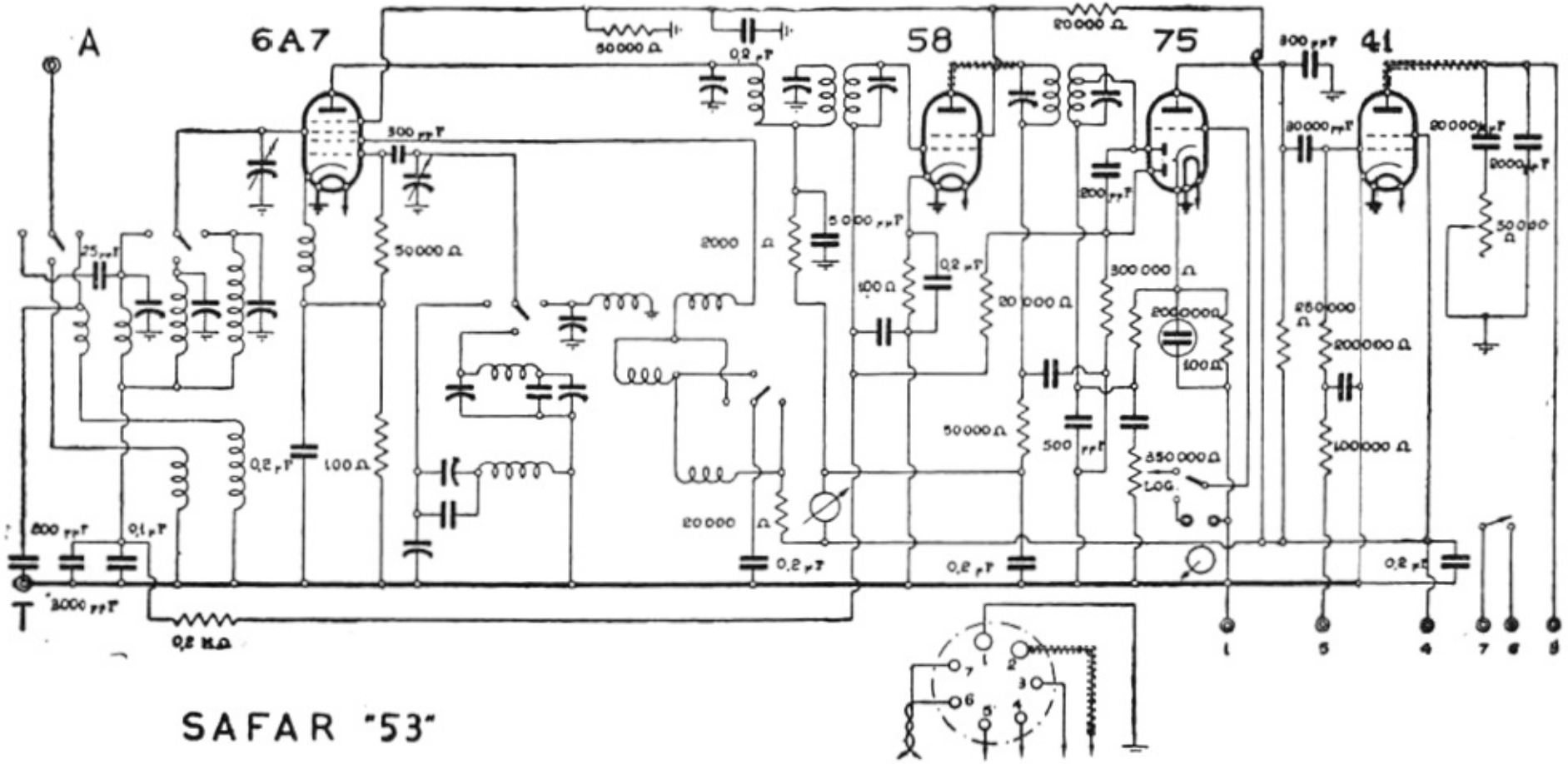
A
6A7
58
75
41
50000 Ω
0,2 μF
20000 Ω
800 μμF
300 μμF
25 μμF
50000 Ω
2000 Ω
5000 μμF
100 Ω
0,2 μF
20000 Ω
200 μμF
300 000 Ω
2000000
100 Ω
250000 Ω
200000 Ω
100000 Ω
50000 Ω
500 μμF
850 000 Ω
LOG
20000 μμF
2000 μμF
0,1 μF
3000 μμF
0,2 MΩ
T
1
5
4
7
6
3

SAFAR "53"