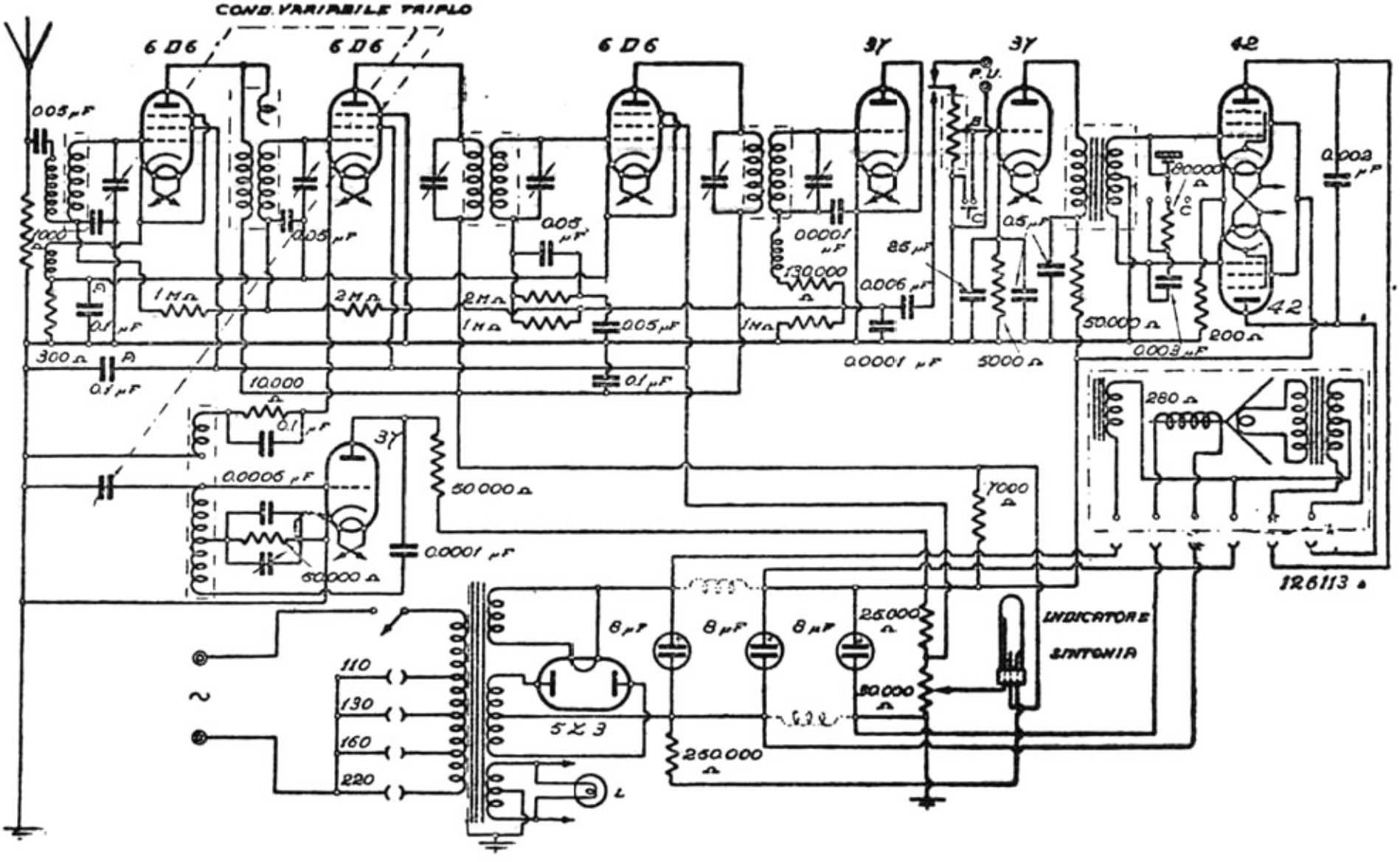

S. I. A. R. E. - "FADA 391"