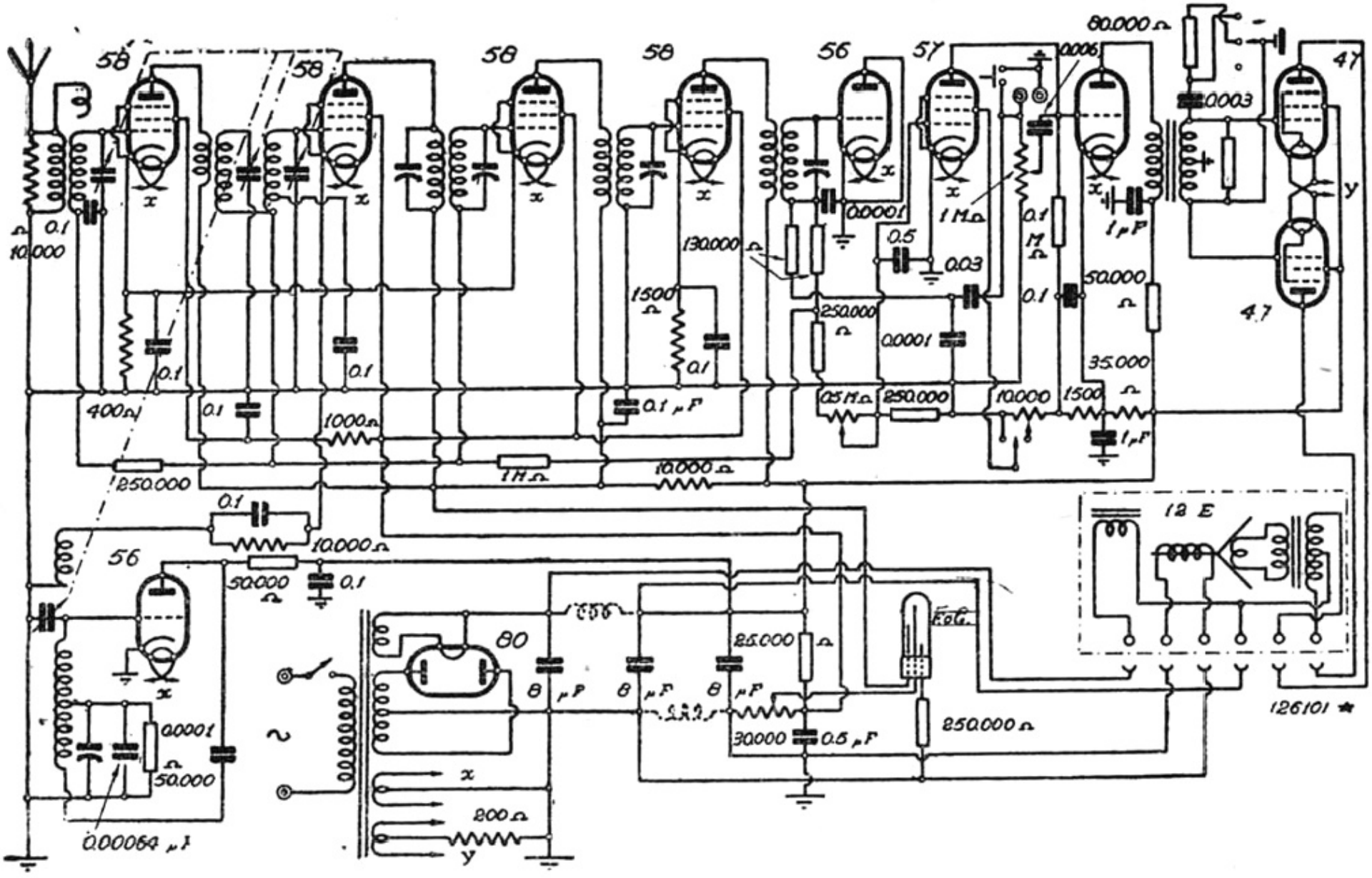

S. I. A. R. E. - "FADA 78 B" - "FADA 78 C"