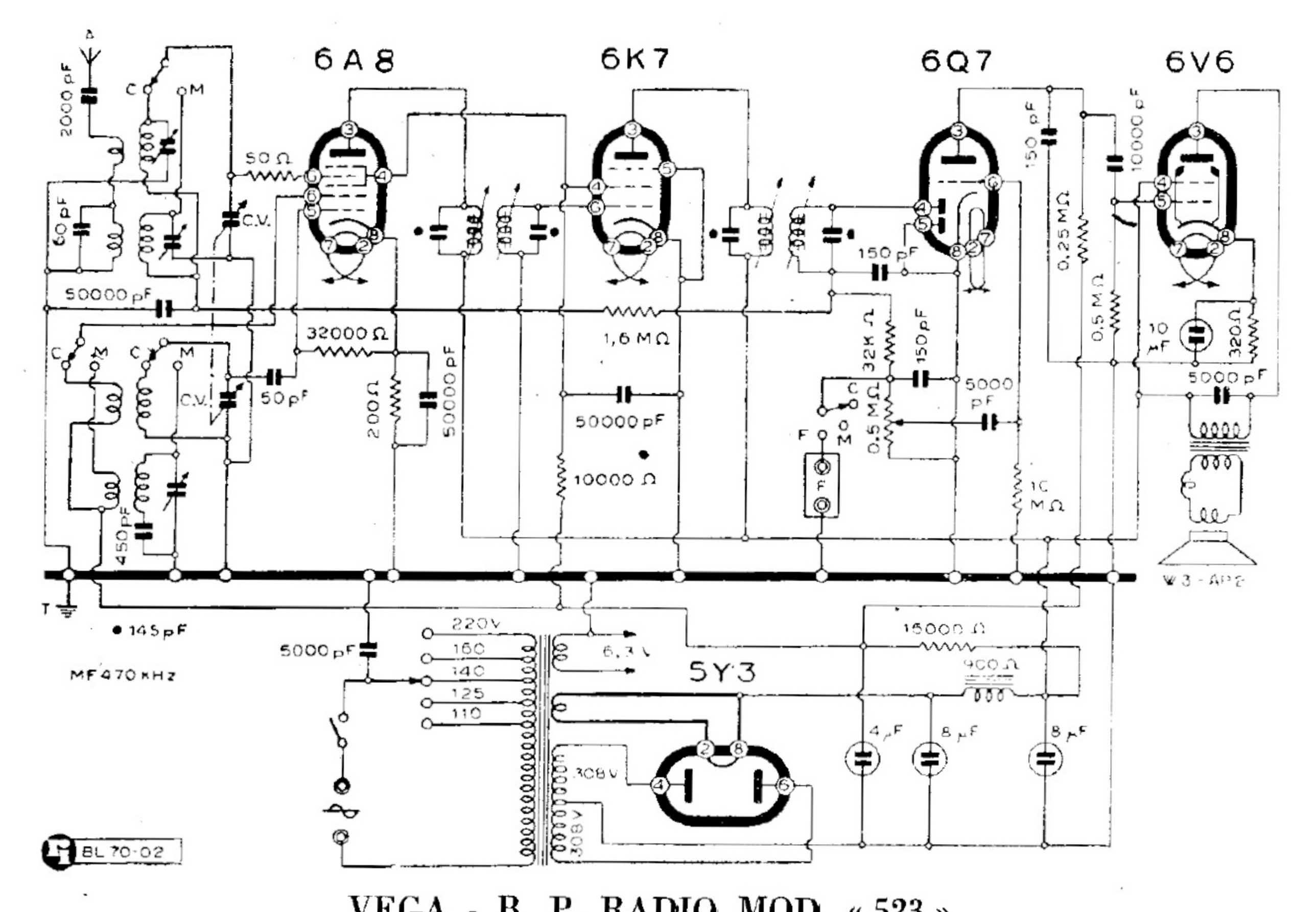

VEGA - B. P. RADIO MOD. « 523 »