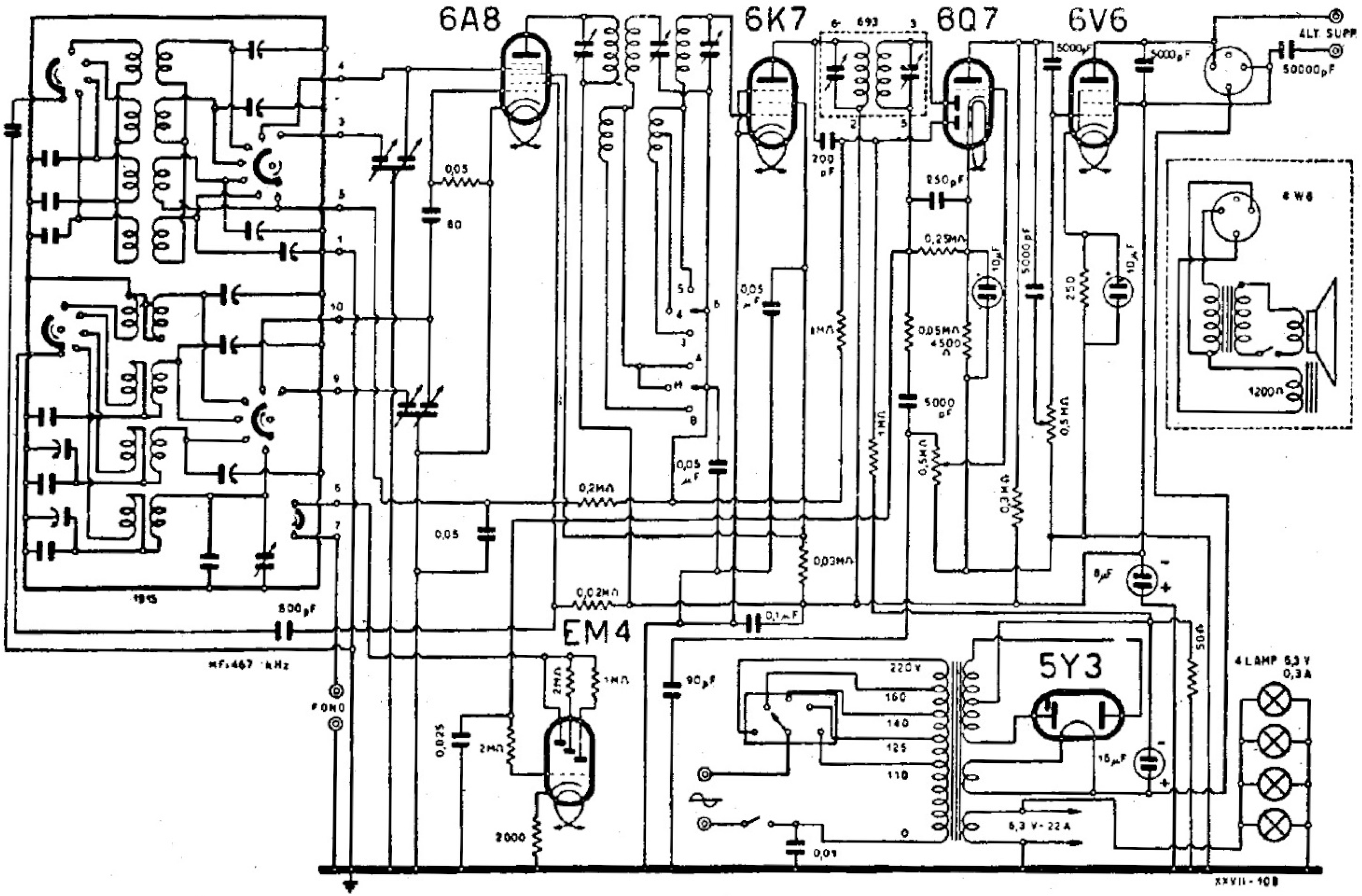

VERTEX RADIO - MODD. « 145 » « 2145 FONO »

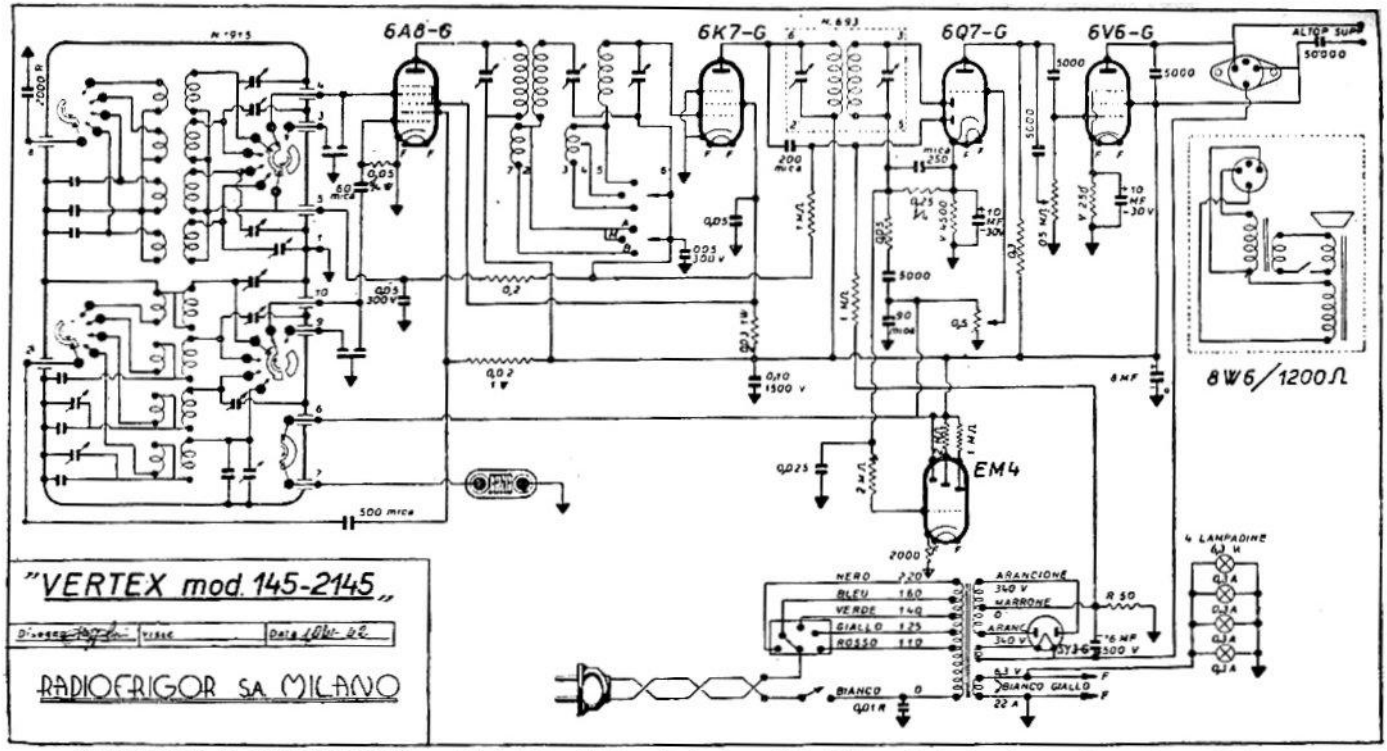

VERTEX (S. A. RADIOFRIGOR). — Mod. 145 e 2145. – Produzione 1941-1942. – Onde lunghe, medie, corte, cortissime.
Avvolgimento campo: 1200 ohm. – Media frequenza: 467 kHz.