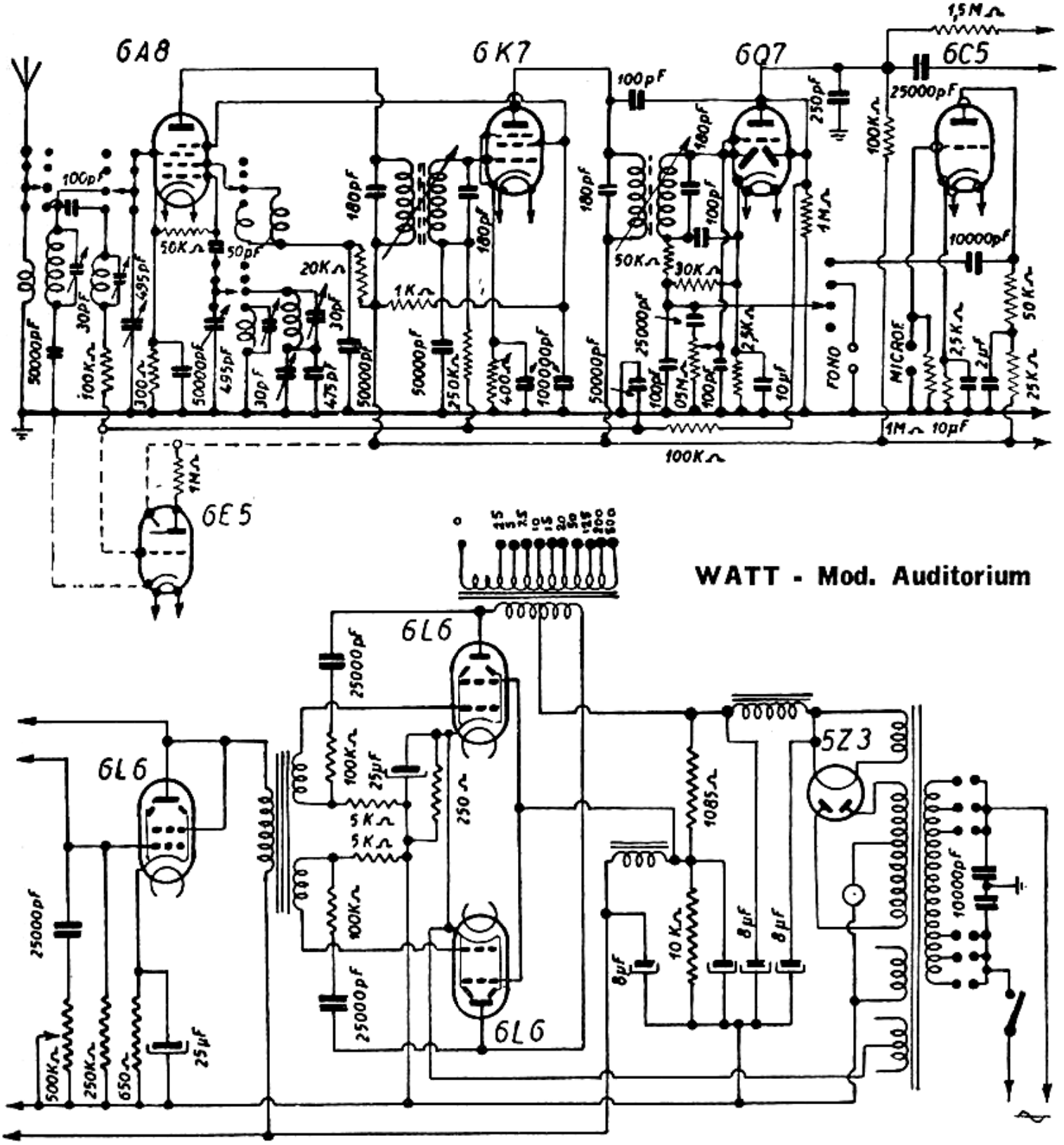

WATT RADIO – Mod. AUDITORIUM JUNIOR – In alto schema AF/MF, in basso schema amplificatore finale. Classe AB2. Media frequenza 470 kc.