WATT RADIO - "CINEDINA"

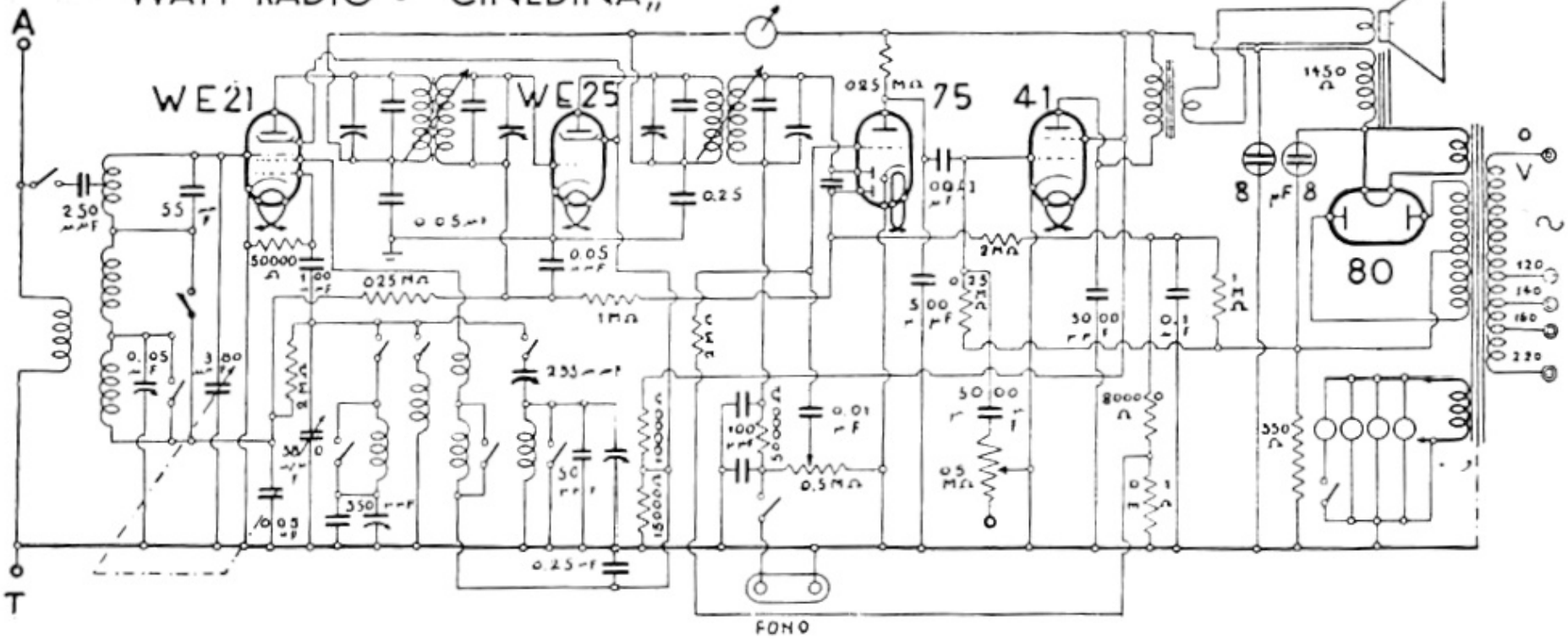

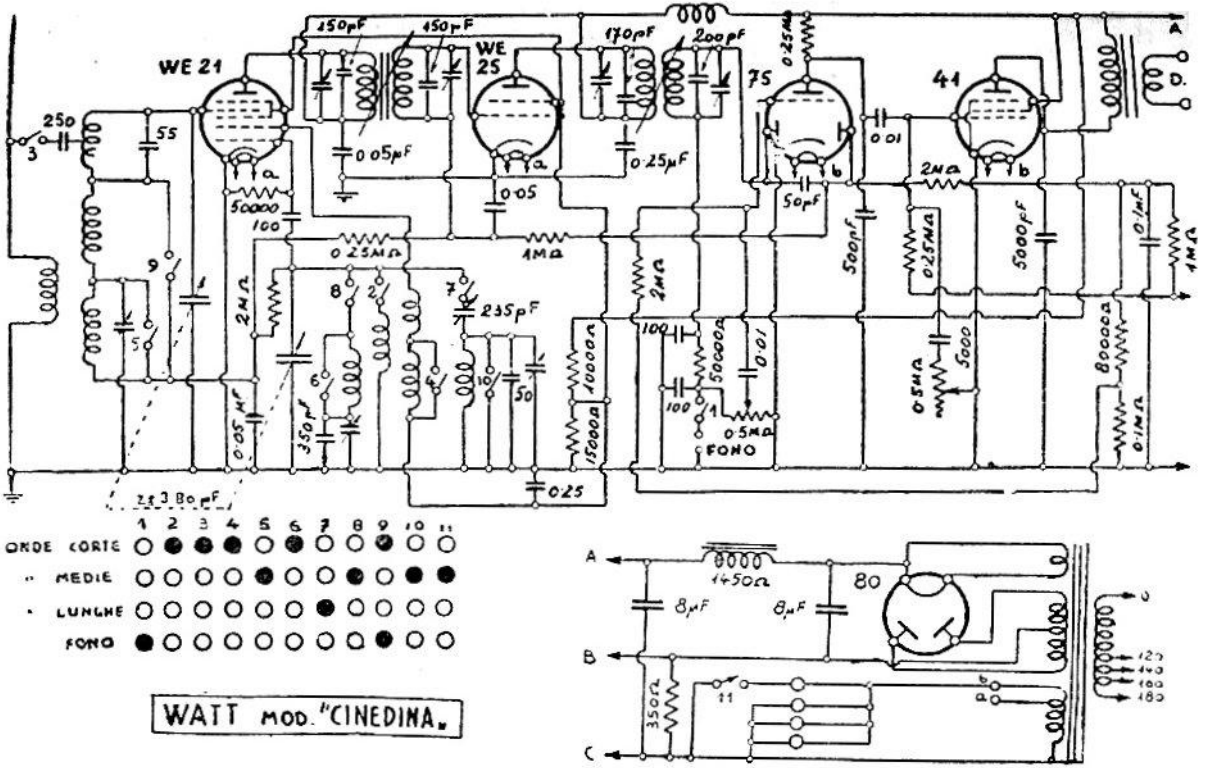

WATT RADIO — Mod. « Cinedina » e « Cinedina Fono ». - Produzione 1936.