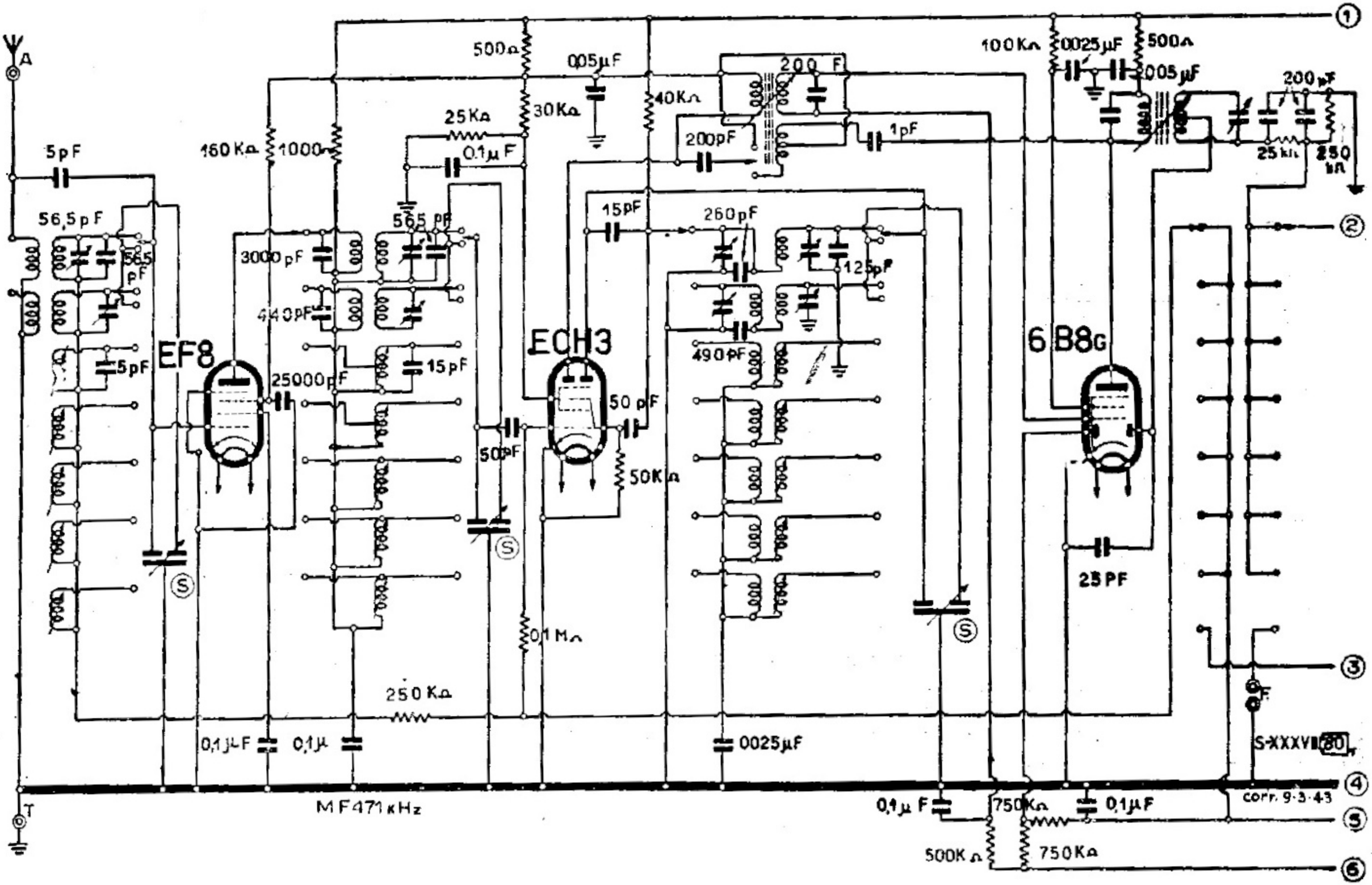

WATT RADIO - MOD. « MONDIALE » - PARTE AF - MF

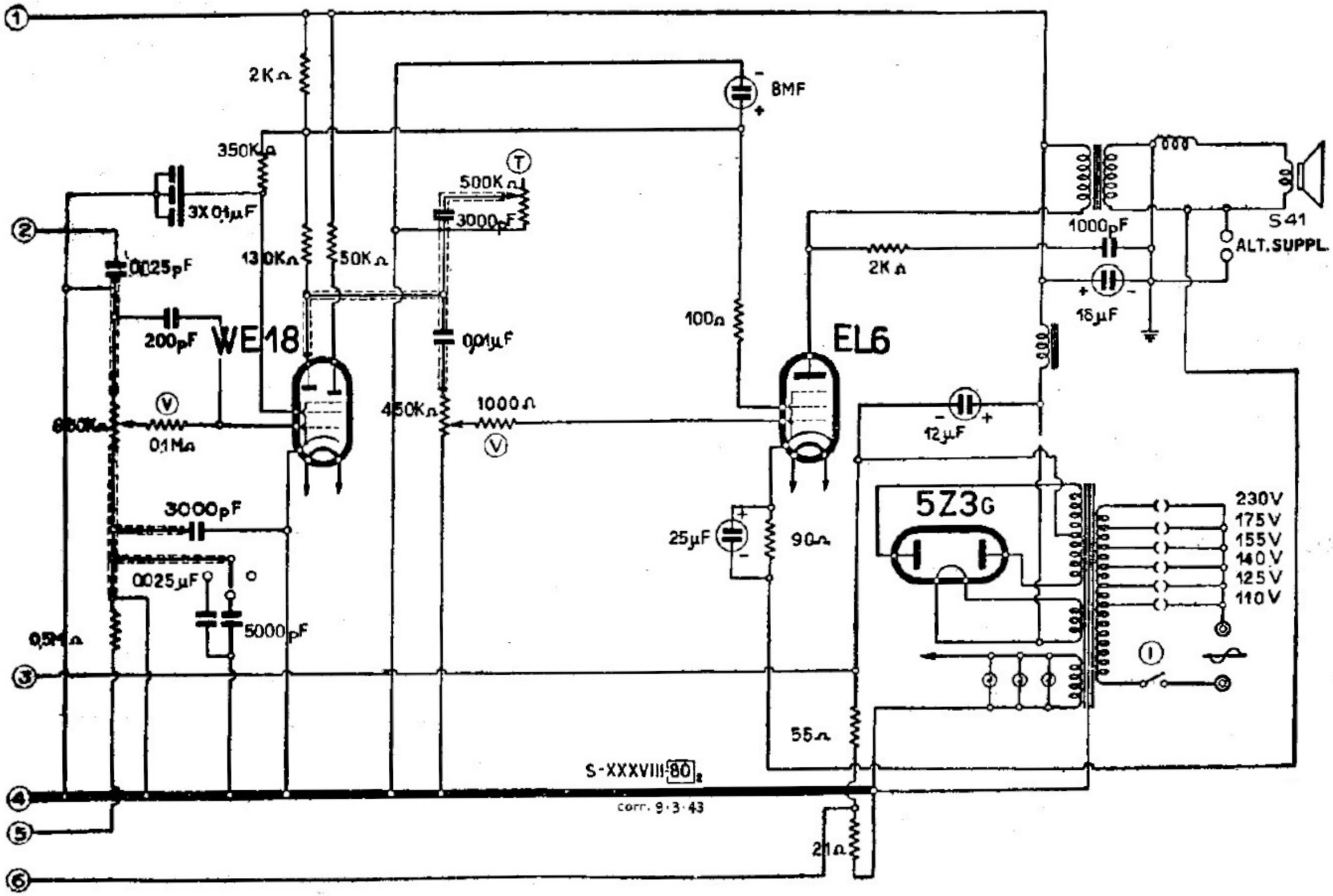

WATT RADIO - MOD. « MONDIALE » - PARTE BF E ALIM.