WATT RADIO - "TELEDINA"

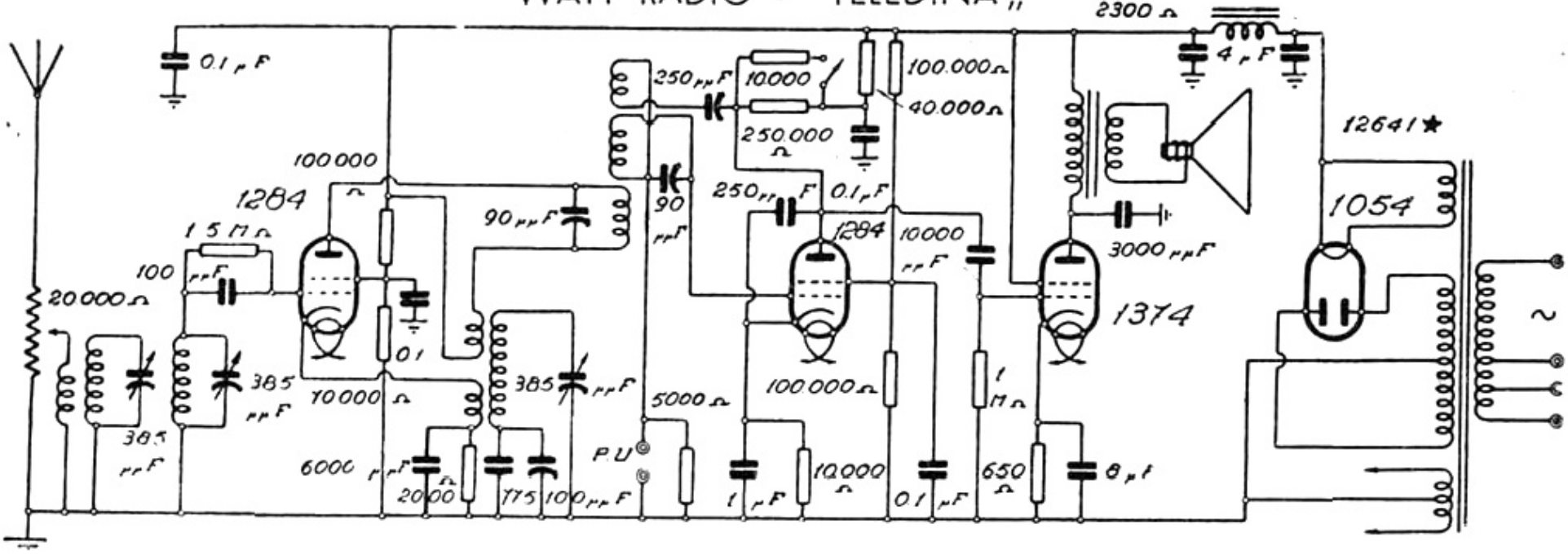

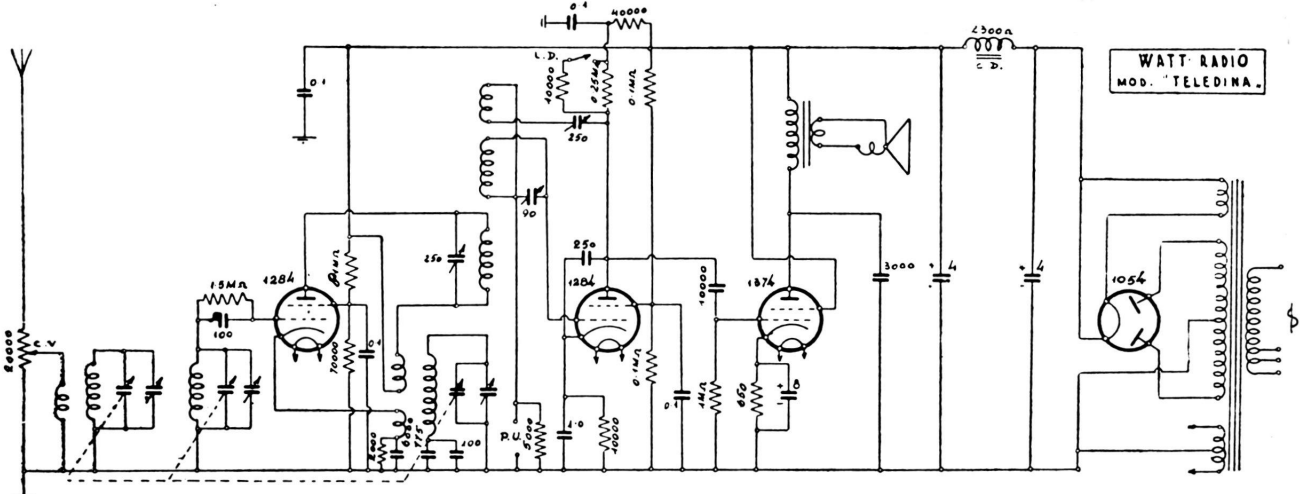

Onde medie. - M. F. 175 kc. - 1284 oscill.-modul. (pl. 230 v., sch. 56 v.), 1284 demodulazione (pl. 110 v., sch. 70 v., gr. 4 v.), 1374 finale di potenza (pl. 210 v., sch. 230 v., gr. 18 v.), 1054 raddrizz. (pl. 300 v.). - Trasfor. m. f. con reazione. - Disposit. locale-dist. - Potenza d'uscita: 1,5 watt.

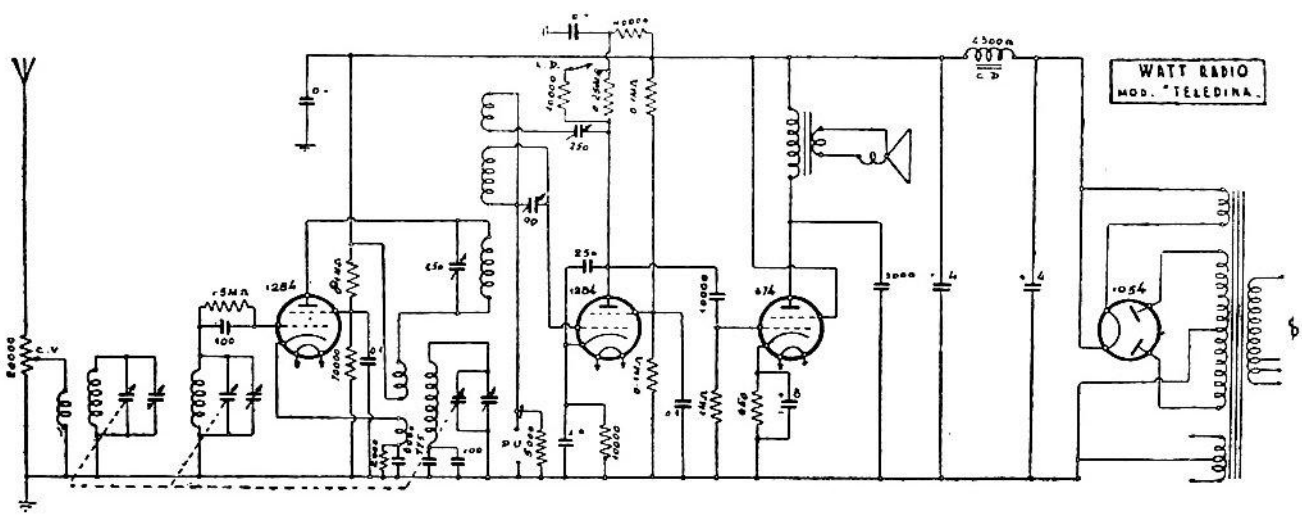

WATT RADIO — Modello « Teledina » Produzione 1934 - Media frequenza 175 kc.