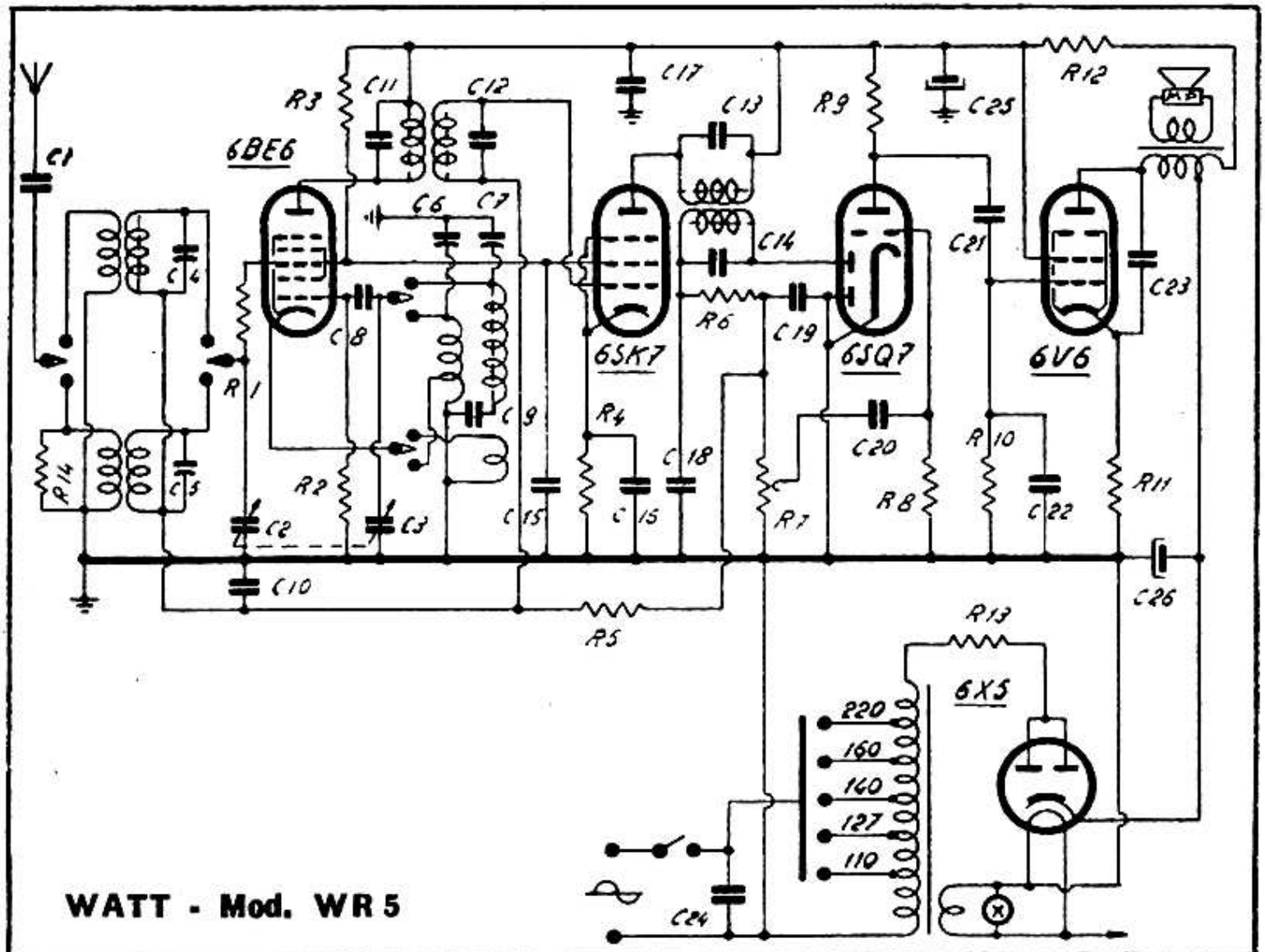

WATT - Mod. WR 5

CONDIZIONI DI LAVORO DELLE VALVOLE	V 1	V 2	V 3	V 4	V 5	V 6	V 7	V 8	V 9	V 10	VALORI DIVERSI
TIPO	6BE6	6SK7	6SQ7	6V6	6X5						
USO											
V. fil.	6.3	6.3	6.3	6.3	6.3						
V. pl.	195	195	96	235	242						
I. pl.											
V sch.	88	88		195							
V. gn											
V. cat.		2		8.5	235						

R	VALORE	RESISTENZE		C	VALORE	CAPACITÀ			
1	40 Ω 1/4	11 250 Ω 1/2		1	2000 pF.	11 180 pF.	21 10000 pF.		
2	20 KΩ 1/4	12 2 KΩ 2		2	450 pF.	12 180 pF.	22 200 pF.		
3	10 KΩ 2	13 100 Ω 1		3	460 pF.	13 180 pF.	23 15000 pF.		
4	200 Ω 1/4	14 3.5 ∿ 5 KΩ 1/4		4	30 pF.	14 180 pF.	24 5000 pF.		
5	2 MΩ 1/4			5	30 pF.	15 50000 pF.	25 32 μF.		
6	50 KΩ 1/4			6	30 pF.	16 50000 pF.	26 32 μF.		
7	0.5 MΩ			7	30 pF.	17 50000 pF.			
8	10 MΩ 1/4			8	50 pF.	18 100 pF.			
9	250 KΩ 1/2			9	450 pF. ± 8.5	19 100 pF.			
10	0.5 MΩ 1/2			10	50000 pF.	20 2000 pF.			

WATT RADIO - Mod. WR 5 serie ANIE - Onde medie e corte. Media frequenza 470 kc. Valvole: 6BE6, 6SK7, 6SQ7, 6V6 e 6X5.